DAIKO

スポットライト

品番LZS-60354AW

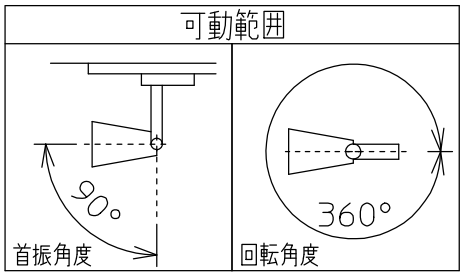

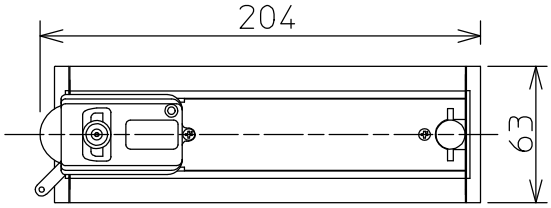

取付部

姿図

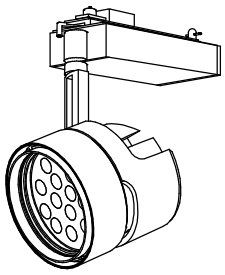

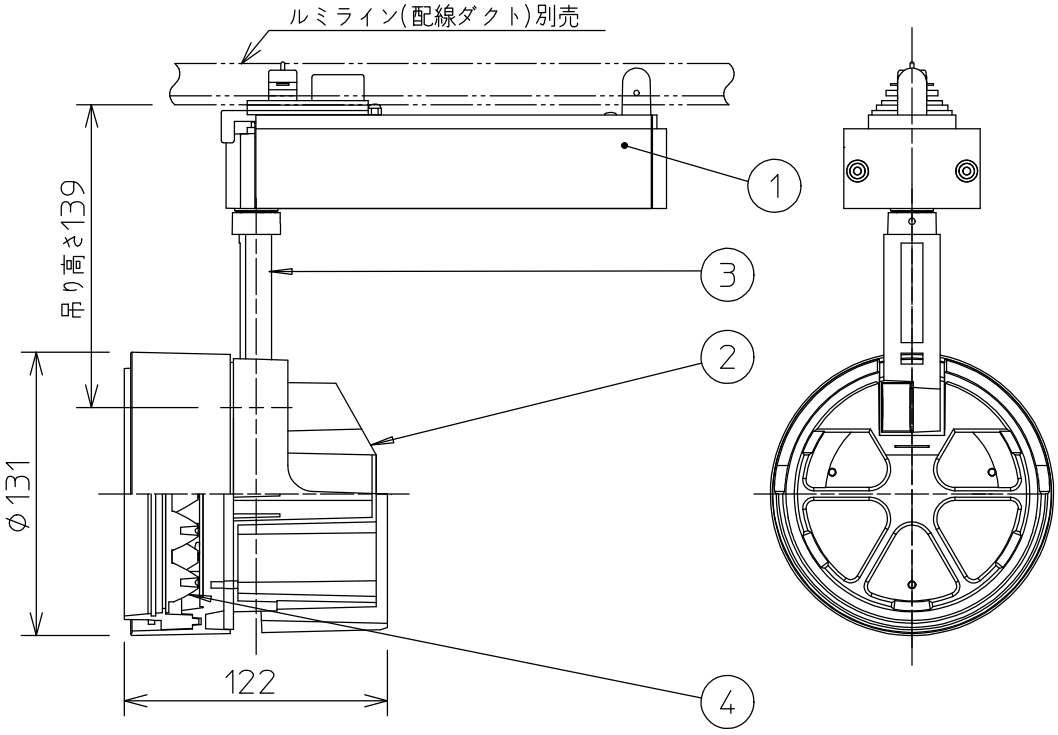

定格光束	2867Lm
LED照明器具の固有エネルギー消費効率	77Lm/W

⚠ 安全に関するご注意

- ○ この器具は，一般通常環境の屋内配線ダクト取付専用器具です．一般通常環境以外の所、傾斜天井、屋外、湿気の多い所、水気のかかる所、壁面、床面では使用しないでください．落下・感電・火災の原因になります．
- ○ 電源電圧は、器具銘板に記載されている電圧 ±6%内でご使用下さい．また、電源周波数は器具銘板に従って正しく使用してください．感電・火災の原因になります．(インバータおよび白熱灯器具は50Hz・60Hz共通です)
- ○ 単体では使用できません．器具本体表示または、説明書に従って適正な組み合わせでご使用ください．落下・感電・火災の原因になります．
- ○ 被照射面までの距離は器具本体表示または説明書に従って0.2m以上離して施工してください．被照射物の変質・変色または火災の原因になります．

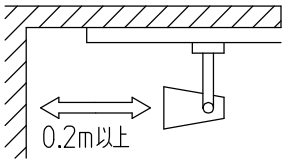

No.	部品名	材質	備考
5			
4	レンズ	アクリル	透明
3	アーム	アルミダイカスト	白塗装
2	灯具	アルミダイカスト	白塗装
1	インバータケース	アルミ型材	白塗装

機能	一般用		
取付場所	屋内　ルミライン取付専用		
電源接続	ルミライン用プラグ		
消費電力	37　W	定格電圧	100V
適合ランプ	LED37W 演色性 Ra80 温白色（3500K）		
(付)・別売			
器具重量	約　2.3　kg		

特記事項
1/2照度角　12°
※調光器併用不可
LEDモジュール寿命
40000時間

スイッチ無し

山西　鹿毛　①

第三角法　（単位：mm）

大光電機株式会社