DAIKO

スポットライト

品番LZS-91518MB

可動範囲

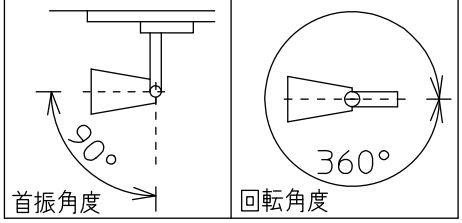

姿図

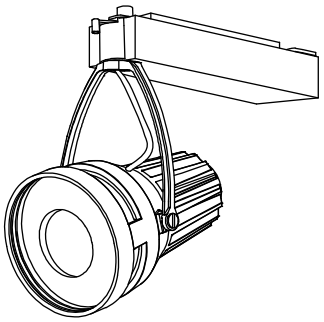

取付部

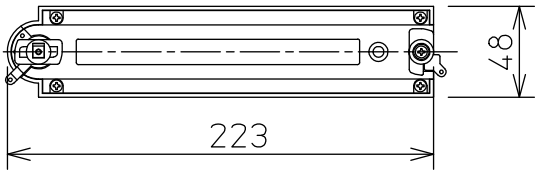

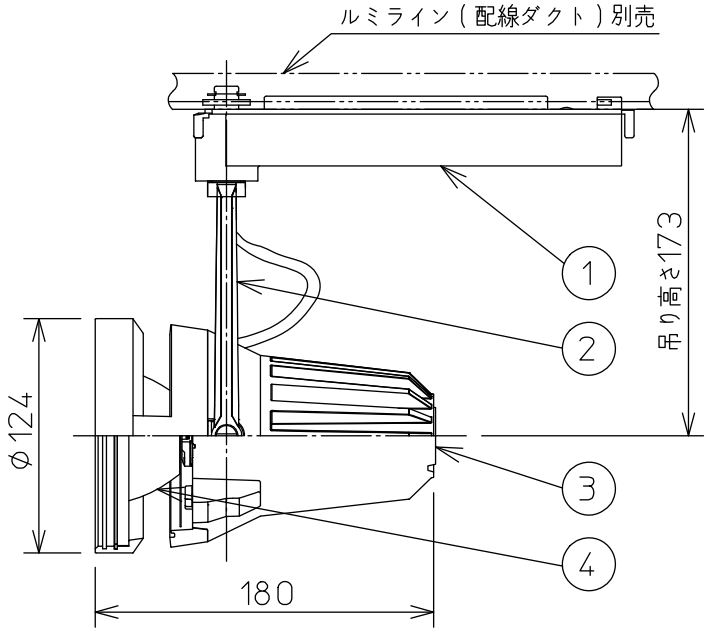

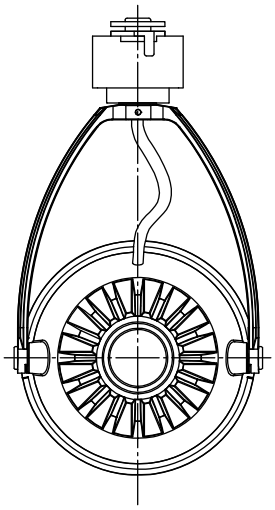

定格光束	1470Lm
LED照明器具の固有エネルギー消費効率	34.2Lm/W
LEDモジュール寿命	40000時間

⚠ 安全に関するご注意

- この器具は，一般通常環境の屋内配線ダクト取付専用器具です．一般通常環境以外の所、傾斜天井、屋外、湿気の多い所、水気のかかる所、壁面、床面では使用しないでください．落下・感電・火災の原因になります．
- 電源電圧は、定格電圧±6%内でご使用下さい．感電・火災の原因になります．
- 単体では使用できません．器具本体表示または、説明書に従って適正な組み合わせでご使用ください．落下・感電・火災の原因になります．
- 被照射面までの距離は器具本体表示または説明書に従って0.2m以上離して施工してください．被照射物の変質・変色または火災の原因になります．

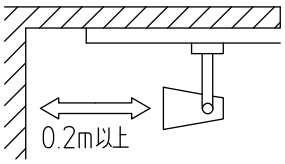

No.	部品名	材質	備考
7			
6			
5			
4	制御レンズ	ポリカーボネイト	透明
3	本体	アルミダイカスト	黒塗装
2	アーム	アルミダイカスト	黒塗装
1	電源ケース	ポリカーボネイト	黒(シボ加工)

機能	一般用
取付場所	屋内　ルミライン取付専用
電源接続	ルミライン用プラグ
消費電力	43 W　定格電圧　100 V
電気容量	44 VA
LED付 交換不可	LED43W 高彩色 精肉用
器具重量	約 1.8 kg

特記事項
1/2照度角 35°
制御レンズ付
調光器併用不可
スプレッドレンズ別売(LZA-90436)
遮光パーツ別売(LZA-92243)

スイッチ無し

鹿毛　老田　①

第三角法　（単位：mm）

大光電機株式会社