DAIKO

スポットライト

品番 LZS-91743YWE

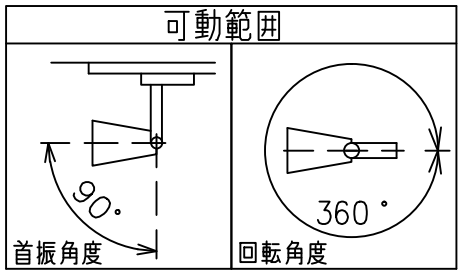

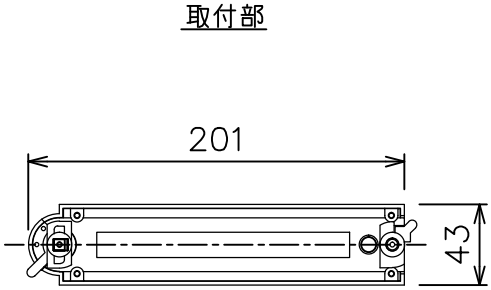

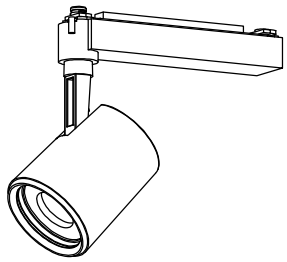

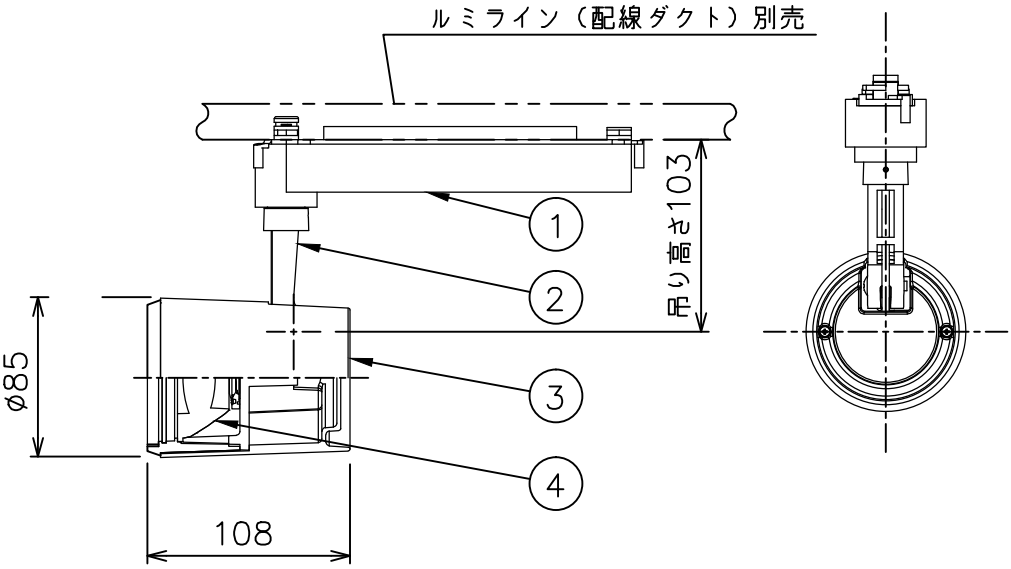

定格光束	2040Lm
LED照明器具の固有エネルギー消費効率	81.6Lm/W
LED光源寿命	40000時間

⚠安全に関するご注意

- この器具は，一般通常環境の屋内配線ダクト取付専用器具です。一般通常環境以外の所、傾斜天井、屋外、湿気の多い所、水気のかかる所、壁面、床面では使用しないでください。落下・感電・火災の原因になります。
- 電源電圧は、器具銘板に記載されている定格電圧±6%内でご使用下さい。　感電・火災の原因になります。
- 単体では使用できません。器具本体表示または、説明書に従って適正な組み合わせでご使用ください。落下・感電・火災の原因になります。
- 被照射面までの距離は器具本体表示または説明書に従って0.2m以上離して施工してください。被照射物の変質・変色または火災の原因になります。

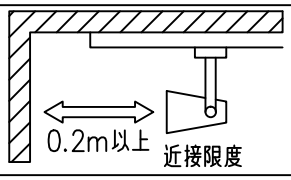

No.	部品名	材質	備考
4	レンズ	ポリカーボネイト	透明
3	灯具	アルミダイカスト	白塗装
2	アーム	アルミダイカスト	白塗装
1	電源ケース	ポリカーボネイト	白

機能	一般用		
取付場所	屋内　ルミライン取付専用		
電源接続	ルミライン用プラグ		
消費電力	25 W	定格電圧	100 V
電気容量	26VA		
LED付 交換不可	LED25W 演色性　Ra83 電球色（3000K）		
器具重量	約 0.9 kg		

特記事項
1/2照度角　30°
制御レンズ付
注）調光器併用不可

スイッチ無し

鹿毛　曽川　①

第三角法　（単位：mm）

大光電機株式会社