DAIKO

スポットライト

品番LZS-91751LB

可動範囲

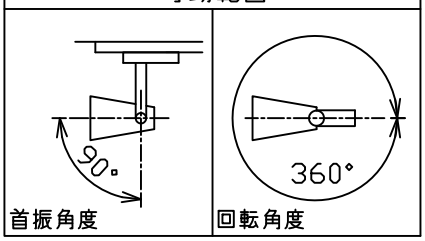

姿図

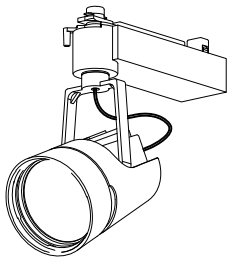

取付部

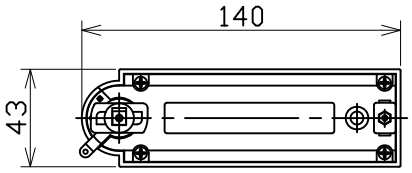

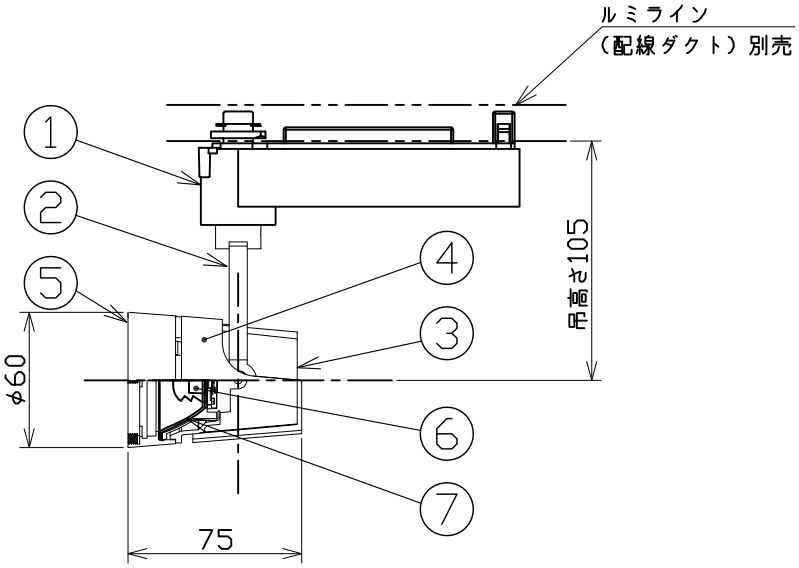

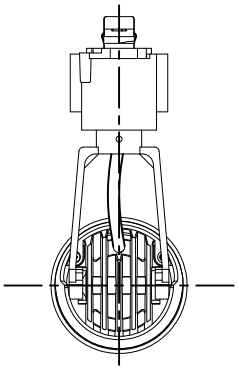

⚠安全に関するご注意

- この器具は，一般通常環境の屋内配線ダクト取付専用器具です。 一般通常環境以外の所、傾斜天井、屋外、湿気の多い所、水気のかかる所、浴室、サウナ風呂、壁面、床面では使用しないでください。落下・感電・火災の原因になります。
- 電源電圧は、定格電圧±6%以内でご使用ください。感電・火災の原因になります。
- 単体では使用できません。器具本体表示または、説明書に従って適正な組合せでご使用ください。落下・感電・火災の原因になります。
- 被照射面までの距離は器具本体表示または取扱説明書に従って0.1m以上離して施工してください。被照射物の変質・変色または火災の原因になります。

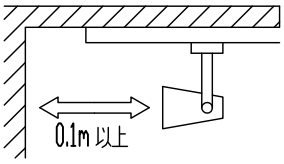

定格光束	710Lm
LED照明器具の固有エネルギー消費効率	71.0Lm/W
LEDモジュール寿命	40000時間

No.	部品名	材質	備考
7	反射板	アルミ	鏡面(デジタルカット)
6	制御レンズ	ポリカーボネート	透明
5	本体	PPS樹脂	黒塗装
4	本体	PPS樹脂	黒塗装
3	本体	アルミダイカスト	黒塗装
2	アーム	アルミダイカスト	黒塗装
1	電源ケース	ポリカーボネート	黒

機能	一般用		
取付場所	屋内　ルミライン取付専用		
電源接続	ルミライン用プラグ		
消費電力	10 W	定格電圧	100 V
電気容量	15 VA		
LED付 交換不可	LED10W 演色性　Ra83 電球色（2700K）		
器具重量	約 0.3kg		

特記事項

1/2照度角　30°
制御レンズ付
調光可能（1%~100%）
調光器別売
位相制御調光器
（LZA-90306E・90637E）

スイッチ無し

峠田　大瀧　①

第三角法　（単位：mm）

大光電機株式会社