DAIKO

# スポットライト

品番LZS-91753YW

姿図

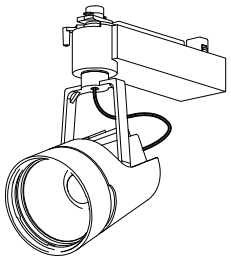

可動範囲

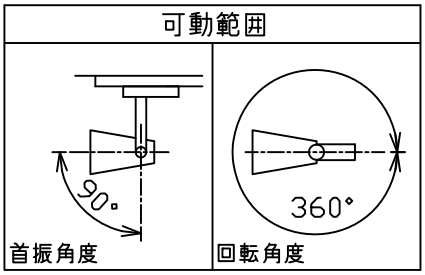


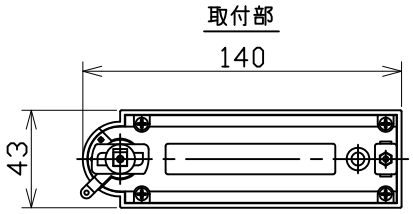


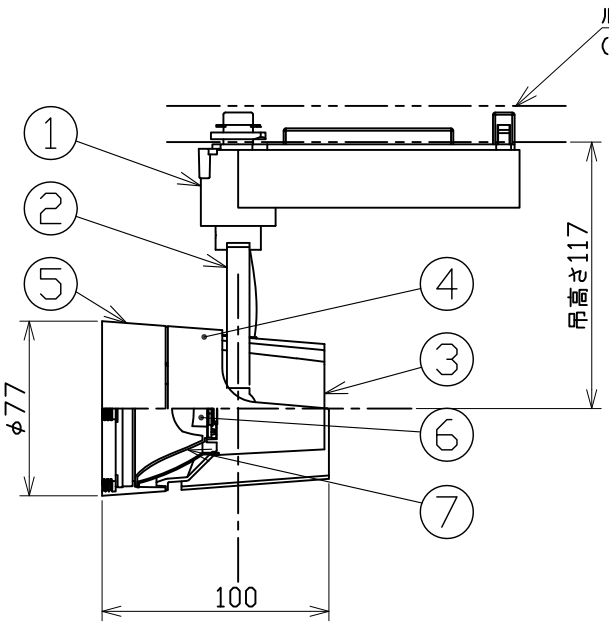


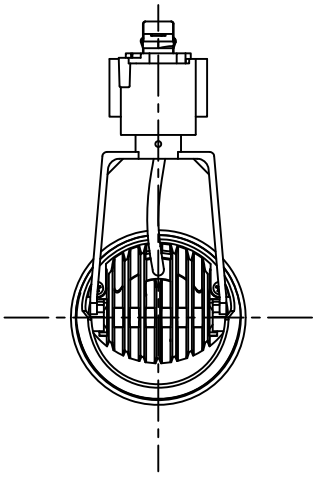

## ⚠安全に関するご注意

- この器具は，一般通常環境の屋内配線ダクト取付専用器具です。 一般通常環境以外の所、傾斜天井、屋外、湿気の多い所、水気のかかる所、浴室、サウナ風呂、壁面、床面では使用しないでください。落下・感電・火災の原因になります。
- 電源電圧は、定格電圧±6％以内でご使用ください。感電・火災の原因になります。
- 単体では使用できません。器具本体表示または、説明書に従って適正な組合せでご使用ください。落下・感電・火災の原因になります。
- 被照射面までの距離は器具本体表示または取扱説明書に従って0.2m以上離して施工してください。被照射物の変質・変色または火災の原因になります。

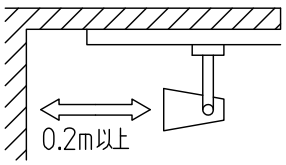


| | |
|---|---|
| 定格光束 | 1090Lm |
| LED照明器具の固有エネルギー消費効率 | 72.7Lm/W |
| LEDモジュール寿命 | 40000時間 |

| No. | 部品名 | 材質 | 備考 |
|---|---|---|---|
| 7 | 反射板 | アルミ | 鏡面(デジタルカット) |
| 6 | 制御レンズ | ポリカーボネート | 透明(マット) |
| 5 | 本体 | PPS樹脂 | 白塗装(内面黒塗装) |
| 4 | 本体 | PPS樹脂 | 白塗装 |
| 3 | 本体 | アルミダイカスト | 白塗装 |
| 2 | アーム | アルミダイカスト | 白塗装 |
| 1 | 電源ケース | ポリカーボネート | 白 |

| | | | |
|---|---|---|---|
| 機能 | 一般用 | | |
| 取付場所 | 屋内 ルミライン取付専用 | | |
| 電源接続 | ルミライン用プラグ | | |
| 消費電力 | 15 W | 定格電圧 | 100 V |
| 電気容量 | 22 VA | | |
| LED付 交換不可 | LED15W<br>演色性 Ra83<br>電球色（3000K） | | |
| 器具重量 | 約 0.4 kg | | |

特記事項

1/2照度角 18°
制御レンズ付
調光器併用不可

スイッチ無し

峠田 大瀧 ①

第三角法 （単位：mm）

大光電機株式会社