TOA ワイドホーンスピーカー　30W　CS－303

日本消防検定協会認定品
型式番号：鑑認放第14～44号

■ 概　要

トランペットスピーカーの防水性と明瞭性の良さに、コーン型スピーカーの優れた音質をプラスしたホーンスピーカーです。
ステンレス製アングル，ボルトの採用により、屋外での耐食性を確保し、インピーダンス切換が容易なロータリースイッチを採用しています。また、定指向性ホーンを採用しておりますので、水平方向90°の範囲でクリアーな音を再生することができます。

■ 仕　様

定格入力	30W
定格インピーダンス	330Ω（30W），500Ω（20W），1kΩ（10W）
出力音圧レベル	98dB（1W，1m）
周波数特性	120～15，000Hz
使用スピーカー	12cmコーン型（防滴型）
水平指向性	定指向性ホーン　90°（正面軸から水平に±45°）　±45°位置で93dB（1W，1m）以上（3kHz）
スピーカー種別	L級（消防法施行規則　音声警報音第2シグナルでの測定で92dB（A）以上）
音響パワーレベル	97dB（1W）
指向特性区分	X（水平：0°以上15°未満　Q＝8，15°以上30°未満　Q＝6，30°以上50°未満　Q＝3， 50°以上65°未満　Q＝1，65°以上80°未満　Q＝0．6，80°以上90°以下　Q＝0．3） （垂直：0°以上10°未満　Q＝8，10°以上20°未満　Q＝7，20°以上30°未満　Q＝5， 30°以上40°未満　Q＝3，40°以上50°未満　Q＝2，50°以上65°未満　Q＝1， 65°以上80°未満　Q＝0．5，80°以上90°以下　Q＝0．3）
スピーカーコード	φ6mm　2心キャブタイヤコード
使用温度範囲	－20℃～＋55℃
防塵・防水性能	IP65
その他	JIS C 5532（音響システム用スピーカー）に準じる
仕上	ホーン，カバー：ABS樹脂　オフホワイト（マンセルN9．0近似色）　塗装，　アングル：ステンレス， ネット：アルミ　グレー（マンセルN5．5近似色）　塗装，　ねじ：ステンレス
寸法	366（W）×230（H）×272（D）mm
質量	3．1kg
別売品	スピーカー取付金具：（ポール取付用）　φ90～φ340mm　SP－131＋YS－60B φ200～φ340mm　SP－201＋YS－60B ：（壁，平面取付用）SP－201，SP－301

※スピーカーの開口部は必ず下を向くように、また、スピーカーユニットに直射日光が当たらないように設置してください。
開口部に水が溜まり、スピーカーにダメージを与え、故障の原因になります。
下記のような特殊環境下ではご使用できない場合があります。
①油の付着しやすい場所、②屋内プール、温泉場等の腐食性ガスの影響を受ける場所、
③海岸近く等の潮風の影響（塩害）を受けやすい場所、④高温多湿環境の結露の恐れがある場所　等

■ 外観図

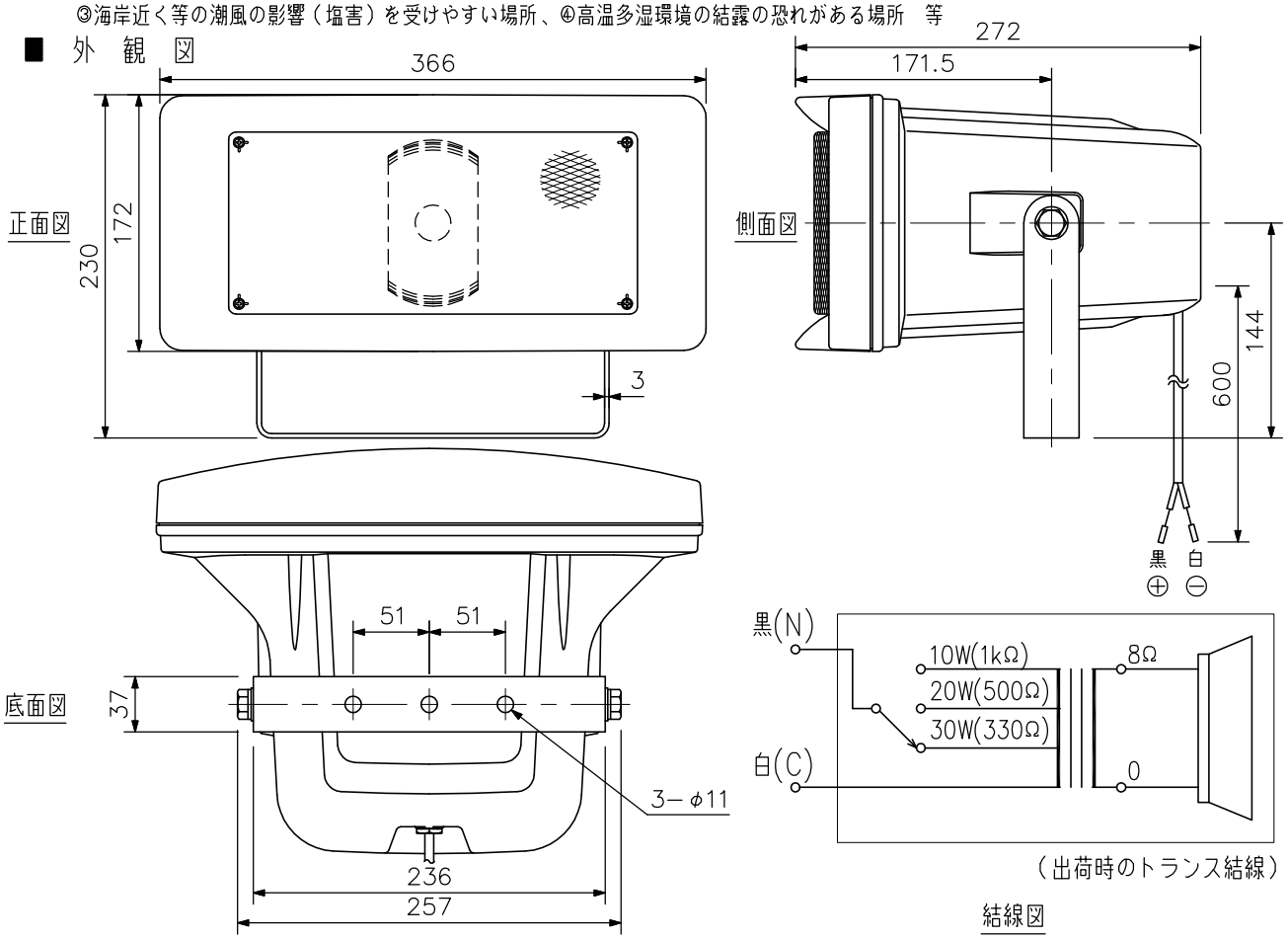

（出荷時のトランス結線）

結線図

単位：mm　縮尺：1／5