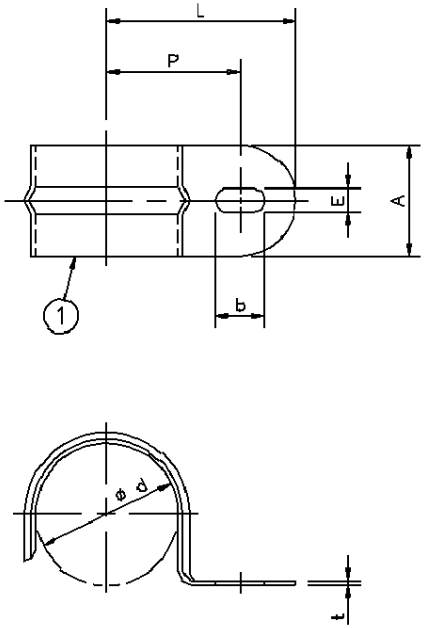

品　番	呼び	A	L	P	E	b	φ d	t
DF16161	G16	20	36	24	5.5	10	21.5	1.4
DF16221	G22	20	39	27	5.5	10	27	1.4
DF16281	G28	25	46	32	6.5	12	33.5	1.6
DF16361	G36	25	51	37	6.5	12	42	1.8
DF16421	G42	25	54	40	6.5	12	48	2
DF16541	G54	25	60	46	6.5	12	60	2
DF16701	G70	30	74	57	6.5	14	75.5	2.3

注）1．製造元：パナソニック電工ＳＰＴ株式会社

番号	品名	材質	表面処理	数	備考
1	本体	鋼板	電気亜鉛めっき	1	

図名	ねじ付き付属品（厚鋼） 片サドル	尺度	free
形式	Ｇ１６～Ｇ７０用	2008年 4月 1日	
		検図	設計	製図
図番	CW00138－A	品番	左表参照	吉野	林	廣瀬

パナソニック電工株式会社

単位(mm)　第三角法　JIS－A3

※ブランドが混在することがありますが品質性能上の差はございません