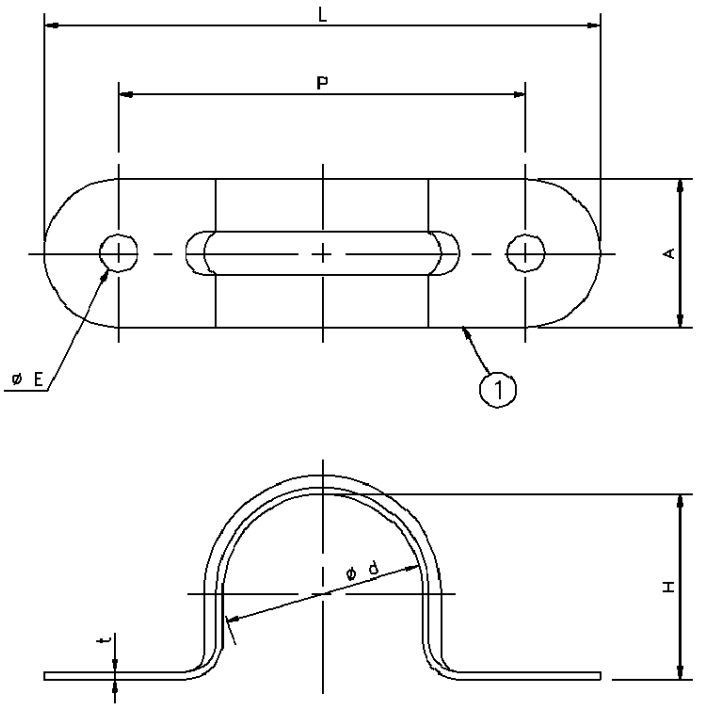

品　番	呼び	H	L	A	P	ø E	ø d	t
DF1616	G16	19.5	65	20	45	5	21.5	0.9
DF1622	G22	25	75		55		27	
DF1628	G28	31.8	90	25	65	5.5	33.5	1.2
DF1636	G36	40.4	100		75		42	
DF1642	G42	46.3	110		85		48	1.6
DF1654	G54	58.1	125		100		60	
DF1670	G70	73.7	150	30	120	6.5	75.5	
DF1682	G82	86.4	165	35	135		88.5	
DF1692	G92	100.1	180		150		102	
DF1604	G104	112.8	200		170		115	

注）1．製造元：パナソニック電工ＳＰＴ株式会社

番号	品名	材質	表面処理	数	備考
1	本体	鋼板	電気亜鉛めっき	1	

図名	ねじ付き付属品（厚鋼） サドル		尺度	free
形式	Ｇ１６～Ｇ１０４用		2008年 4月 1日	
			検図	設計	製図
図番	CW00205−A	品番 差表参照	吉野	林	廣澤

パナソニック電工株式会社

単位(mm)　第三角法　JIS−A3

※ブランドが混在することがありますが品質性能上の差はございません