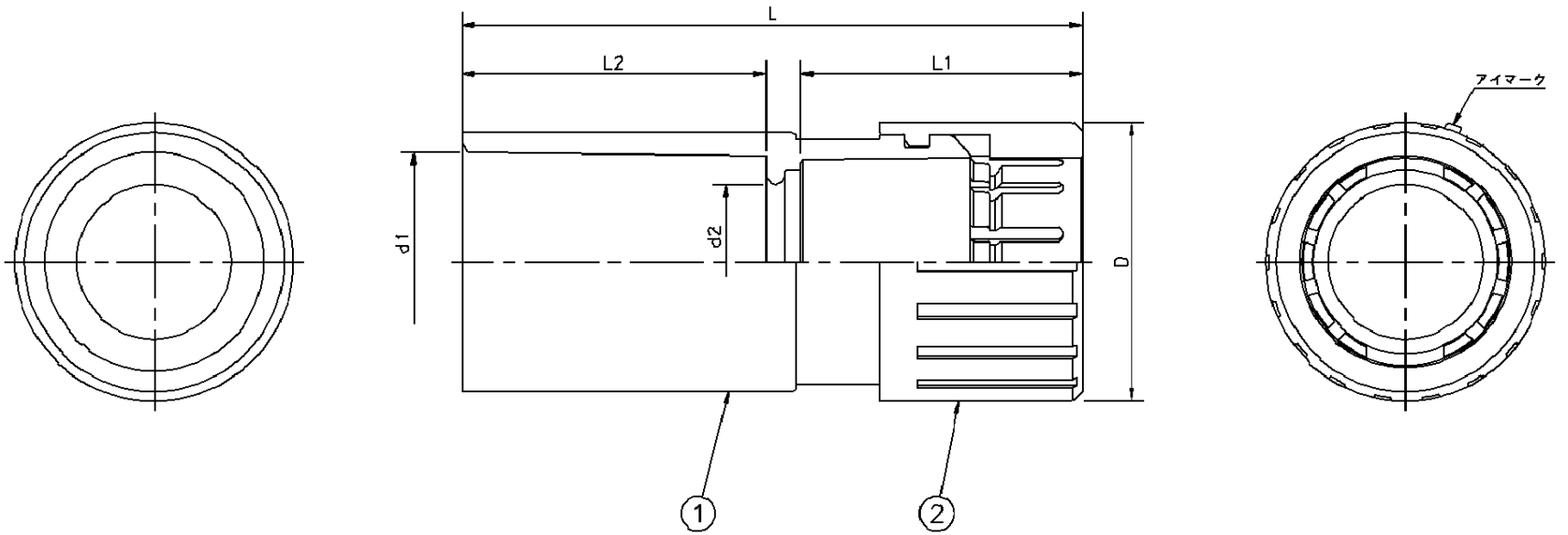

品番	呼び	D	d1	d2	L	L1	L2
DM014V−R	14−16	27.1	22.4	13.8	60.3	24.2	31.0
DM016V−R	16−16	28.5		15.8	63.4	28.9	
DM022V−R	22−22	35.5	26.5	21.5	74.9	34.4	36.0
DM028V−R	28−28	45.6	34.6	27.5	88.4	42.9	41.0
DM036V−R	36−36	54.5	42.6	34.6	101.6	52.1	45.0

JIS C8412に適合

2．色調

袋ナット　　：オレンジ（マンセル記号 2．5YR5／8）

アダプタ本体：ウォームグレイ

注）1．自己消火性なし

番号	品名	材質	表面処理	数	備考
2	袋ナット	ABS樹脂		1	
1	アダプタ本体	塩ビ		1	

図名	CD管用付属品 VEパイプアダプタ			尺度	free
形式	呼び14〜36			2009年 5月22日	
				検図	設計	製図
図番	CD25852−D	品番	左表参照	吉野	林	廣澤

パナソニック電工株式会社

単位(mm)　第三角法　JIS−A3