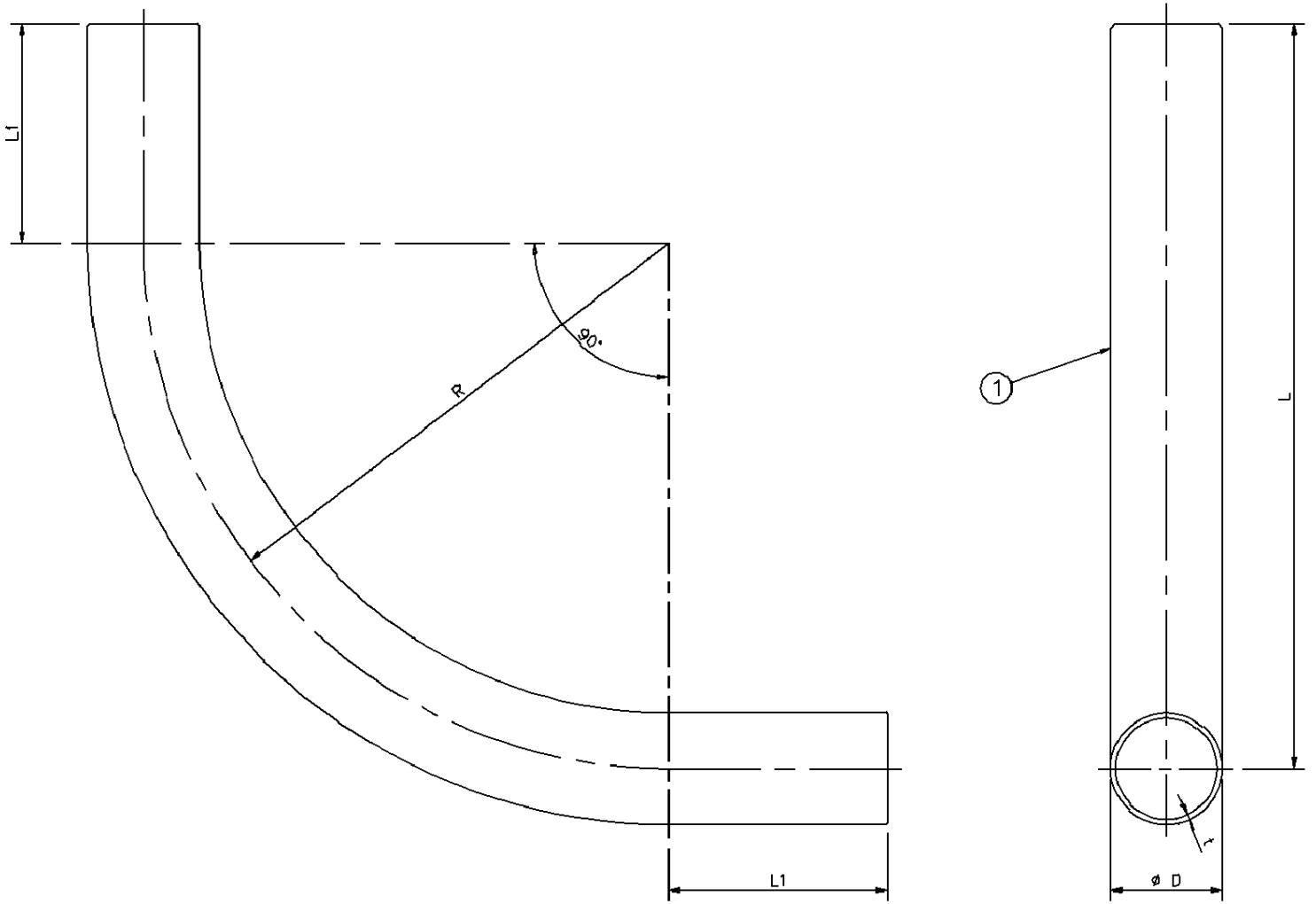

品　番	呼び	φ D	L	L1	R	t
DS0425	E25	25.4	170	50	120	1.2
DS0431	E31	31.8	210	60	150	1.4
DS0439	E39	38.1	255	75	180	1.4
DS0451	E51	50.8	330	100	230	1.4
DS0463	E63	63.5	410	120	290	1.4
DS0475	E75	76.2	500	150	350	1.2

JIS C8330に適合

注）1．製造元：パナソニック電工SPT株式会社

番号	品名	材質	表面処理	数	備考
1	本体	鋼管	溶融亜鉛めっき	1	

図名	ねじなし付属品 ねじなしノーマルベンド　A型	尺度	free
形式	E25～E75	2008年 4月 1日	
図番	CW00152－A	品番	左表参照
検図	吉野	設計	林
製図	廣瀬		

パナソニック電工株式会社

単位(mm)　第三角法　JIS－A3

※ブランドが混在することがありますが品質性能上の差はございません