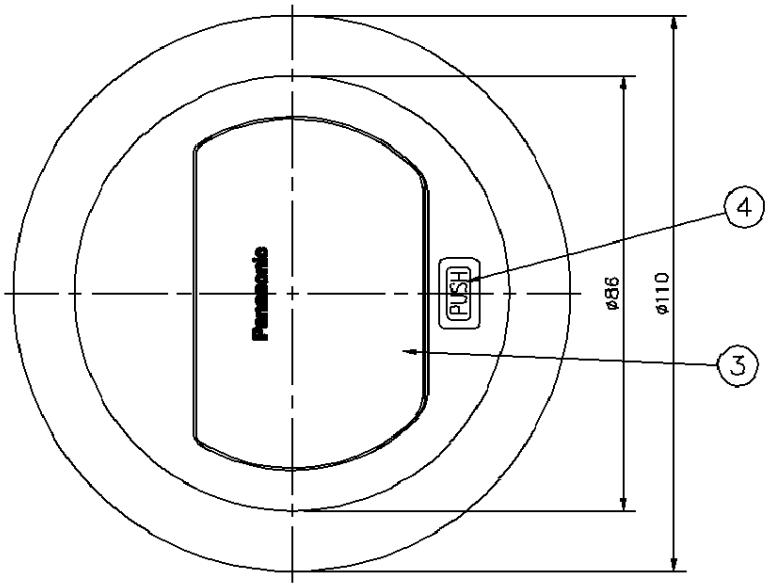

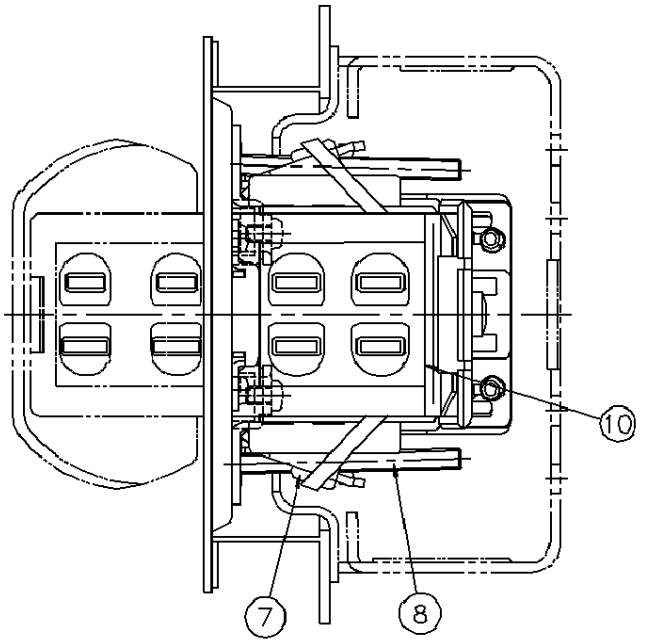

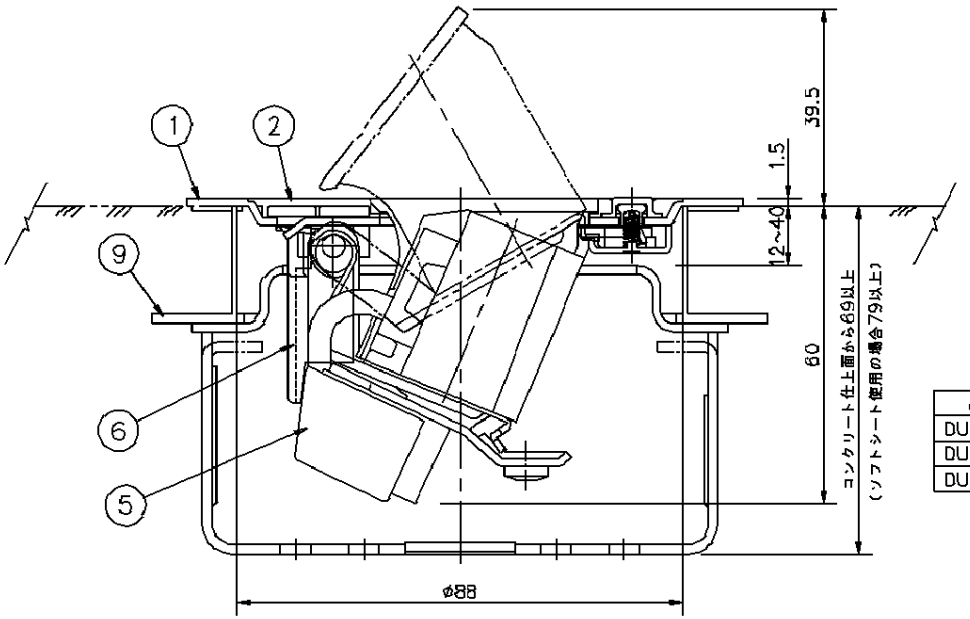

品番	色調
DU1100WT	アイボリー
DU1100HT	グレー
DU1100ATK	ブラウン（パーチ）

3．アップコンの取付穴がφ90以上になった場合はモルタル等で補修してください。
2．床厚が35mm～55mmまでの取付けは継ぎ金具（DS80042P）をお使いください。
注）1．中型四角アウトレットボックス（DS3744またはDS3754）と連代付丸穴カバー（DS4311）をお使いください。

番号	品名	材質	数	備考
	ソフトシート	ウレタンフォーム	1	同梱品
	施工枠蓋	ABS樹脂	1	同梱品
	仕上枠	ABS樹脂	1	同梱品
10	コンセント		1	15A125V
9	施工枠	ABS樹脂	1	
8	取付用ねじ	ステンレス（M4×50）	2	
7	可動片	鋼板	2	電気亜鉛めっき
6	リード線カバー	ABS樹脂	1	
5	端子台		1	
4	押ボタン	クロロプレンゴム	1	
3	カバー	PC−ABS樹脂	1	
2	プレート	PC−ABS樹脂	1	
1	外枠	ステンレス鋼板（t1.5）	1	

図名	F型アップコン　丸型　2コロ	尺度	free
形式	電線管工事用 はさみ込み固定仕様	2015年05月11日 検図	設計	製図
図番	CU50000−C	品番	左表参照	松岡	三宅	西成田

パナソニック株式会社

単位(mm)　第三角法　JIS−A3