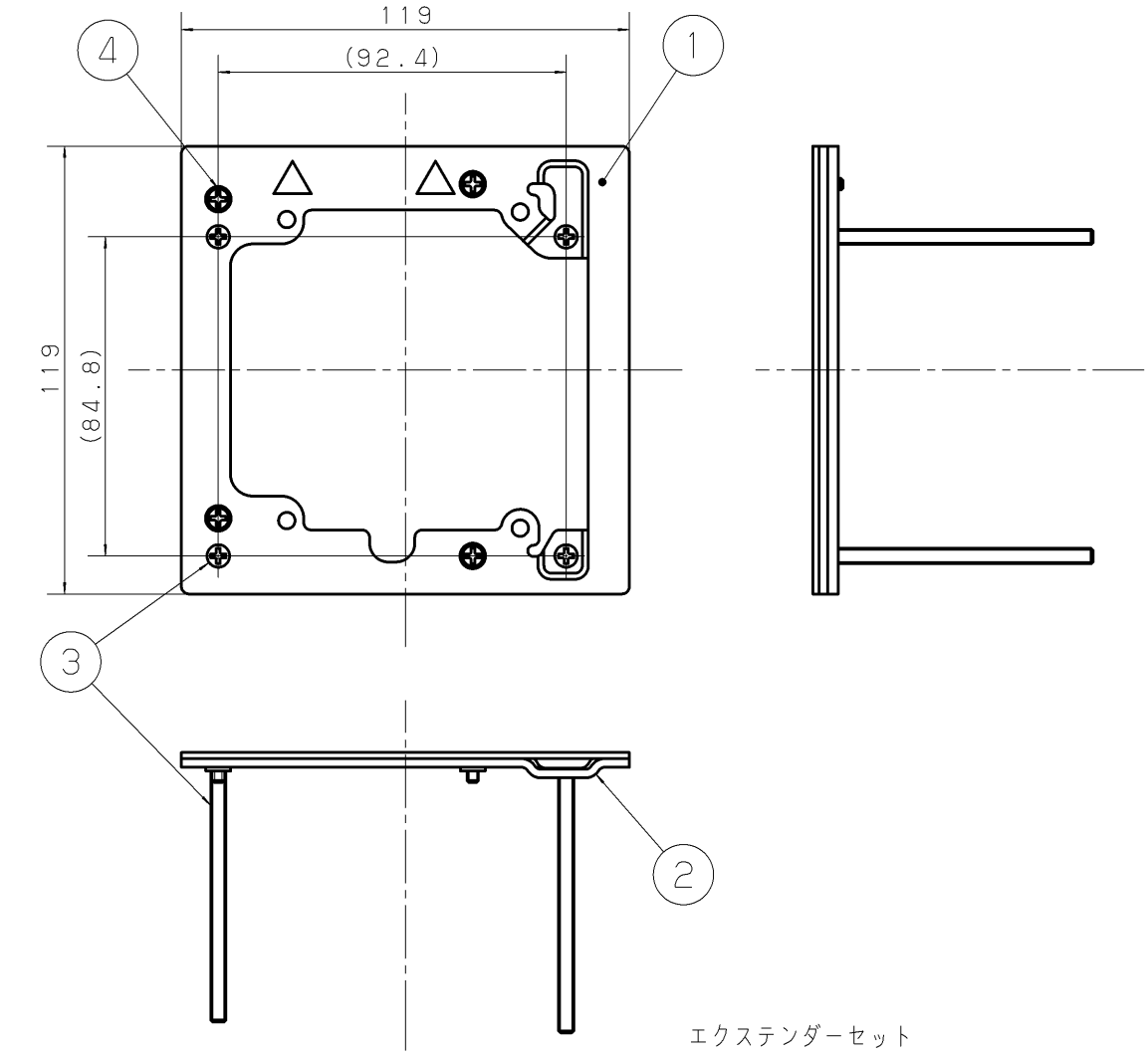

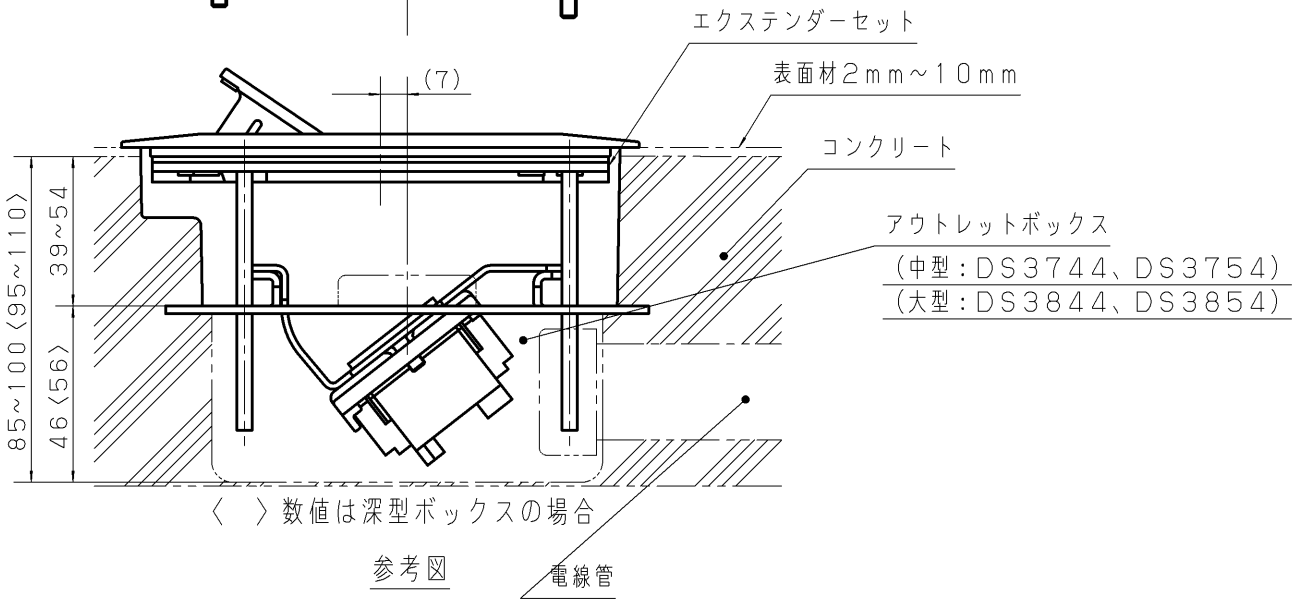

参考図

注　記

1．取付条件はカタログ、商品仕様書、施工説明書を参照のこと。

番号	構成要素	材料	色彩	処理
4	組立ねじ	鋼線（M3×8）	シルバー	めっき仕上げ
3	高さ調整ねじ	ｽﾃﾝﾚｽ(M4X70)	シルバー	
2	ボトムプレート	鋼板（t2.3）	シルバー	めっき仕上げ
1	トッププレート	鋼板（t1.6）	シルバー	めっき仕上げ

商品仕様図			
品番	DUB1102	改	2
品名	フロアコンスクエア　エクステンダーセット		
パナソニック株式会社			

(JIS A-4)　単位mm　第三角法　(HKC0410, D01, 27, 120101)