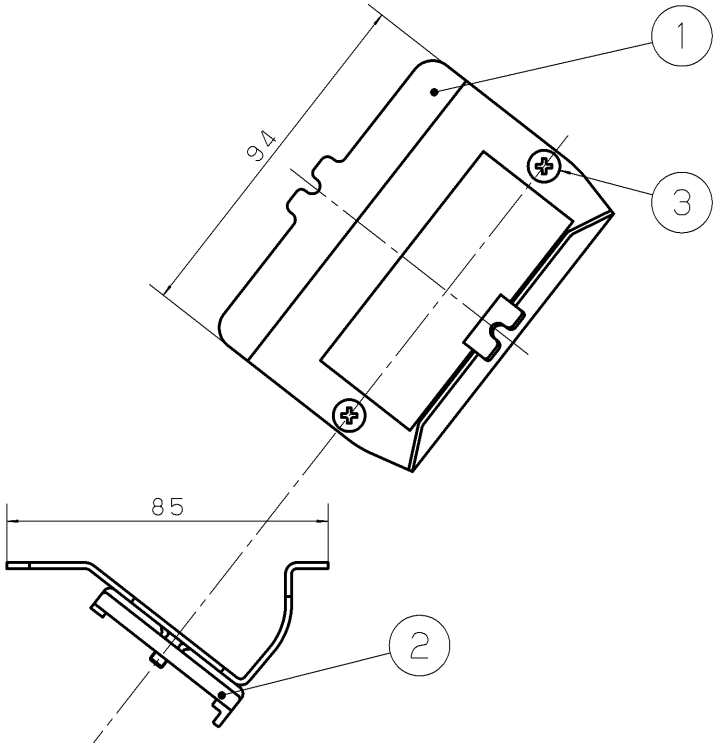

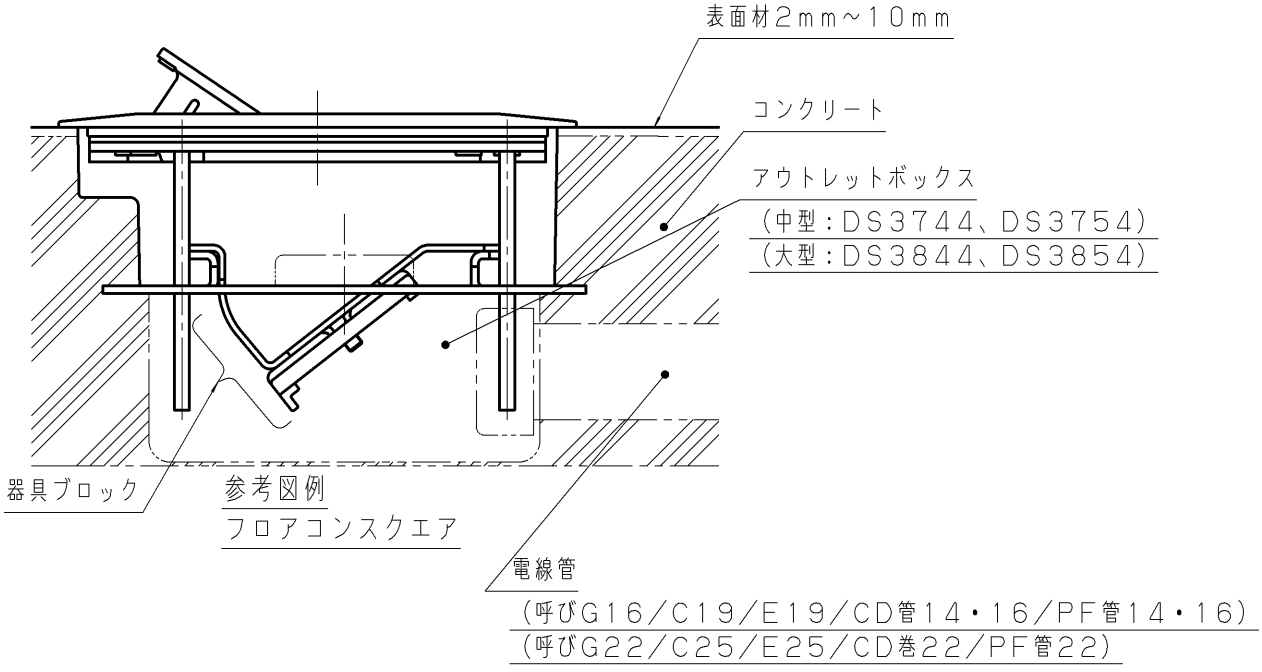

注　記

1．取付条件はカタログ、商品仕様書、施工説明書参照のこと。
2．当社製適合配線器具とセットでご使用ください。
3．フロアコンスクエア・フロアコンラウンド共用。

番号	構成要素	材料	色彩	処理
3	皿小ねじ	鋼線（M4×10）	黒	めっき仕上げ
2	絶縁ワンタッチ取付枠	PPO樹脂	黒	
1	器具プレート	鋼板（t1．6）	黒	めっき仕上げ

商品仕様図

品番	DUB1202	改	2
品名	フロアコン　器具ブロック 絶縁ワンタッチ取付枠付		

パナソニック株式会社

（JIS A-4）　単位mm　第三角法

（HKC0410，D01，27，120101）