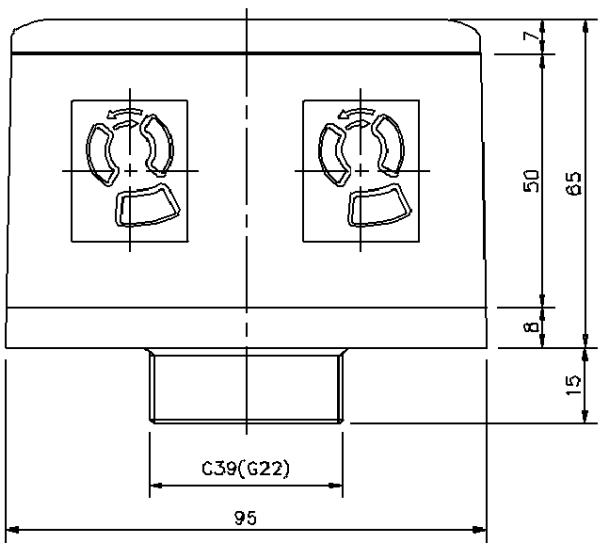

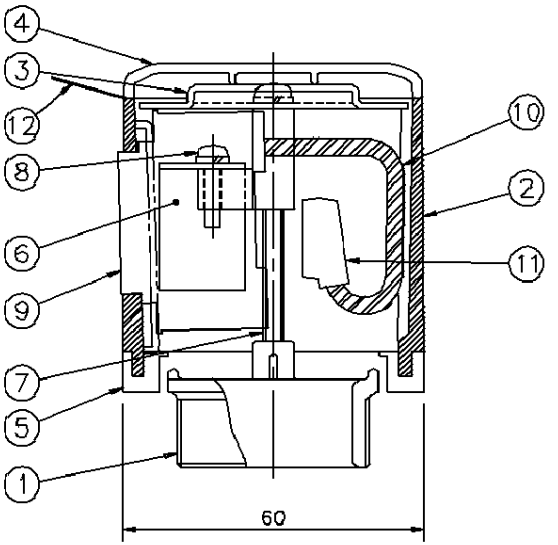

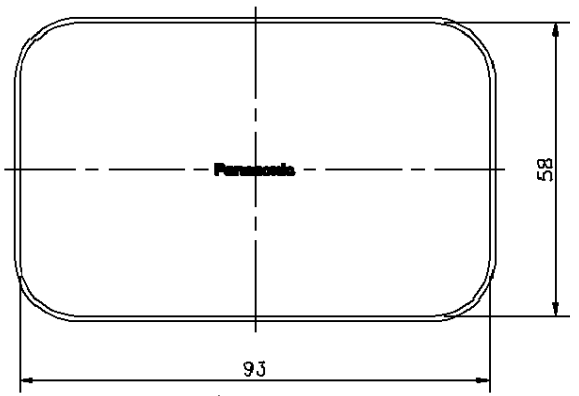

上から見る

ベースねじ呼び	品番
G22	DUK51710
C39	DUK51712

3. コンセント２ヨコは同一回路仕様となっています。
それぞれを別回路にすることはできません。
2. フロアプレート（電線管工事）に取付ける場合
このハイテンションに収納しているコンセントは、送り配線ができます。
（送り配線をする場合は、ベースねじ呼びＣ３９をご使用ください。）

注）1. フロアダクトに取付ける場合
次の基準等により、送り配線はできません。
（電気設備技術基準１８３条及び内線規定３１３５節）

番号	品名	材質	数	備考
12	天板取外しテープ	ポリプロピレンテープ	1	
11	差し込みコネクタ		3	
10	リード線		3	
9	コンセント		1	15A125V
8	コンセント固定用小ねじ	軟鋼線材	2	M3.5×8
7	固定用小ねじ	軟鋼線材	2	M4×55
6	コンセントストッパ	軟鋼板	2	電気亜鉛めっき
5	回り止めパッキン	クロロプレンゴム	1	
4	天板	ABS樹脂	1	表面シボ加工
3	補強板	軟鋼板	1	電気亜鉛めっき
2	外殻	アルミダイカスト	1	
1	ベース	亜鉛ダイカスト	1	

図名	ハイテンションアウトレット　シルバー角型			尺度	free
形式	2P15A125V片口２ヨコ抜け止めアース付			2015年01月22日	
				検図	設計	製図
図番	CU50083-B	品番	左表参照	松田	三宅	西成田

パナソニック株式会社

単位(mm)　第三角法　JIS-A3