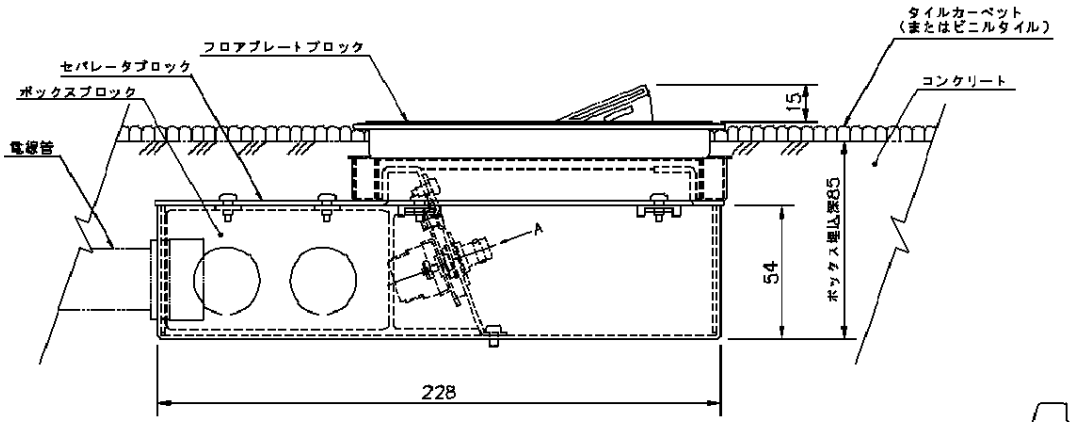

組込み参考図

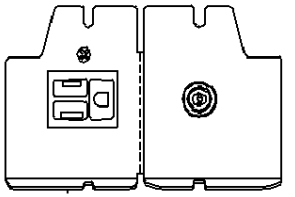

矢視 A

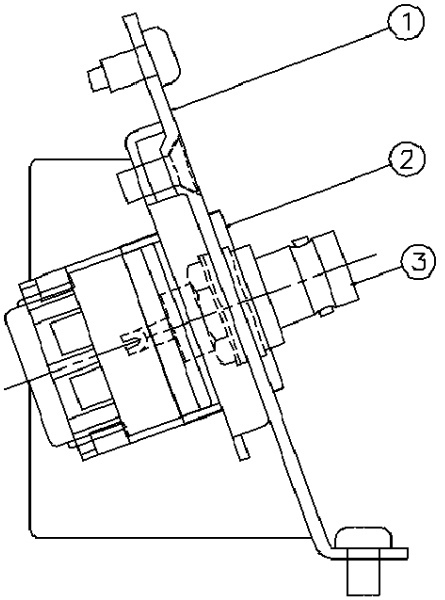

組合せ可能品番	
ボックスセット品番	DUN1000
エクステンダーセット品番	DUN1100
プレートセット品番	DUN1200K

4．器具パネル取付ビスはボックスセットに含まれる。
3．この商品はⅡ型ボックスセットには使用できません。
2．この商品は必ず上記組合せにてご使用願います。
注）1．器具の改造はしないでください。感電、発煙、発火の原因になります。

番号	品名	材質	備考
3	BNC型接栓ジャック		
2	アース付コンセント	ユリア（外かく）	15A 125V
1	器具パネル	鋼板（t1．2）	黒亜鉛めっき仕上

図名	コンセント・器具パネルセット 電力・情報用			尺度	free
形式	電線管工事用インナーコンセント		2014年 9月 1日		
			検図	設計	製図
図番	CU50033−1	品番	DUN1005K	松岡	三宅	荷池

パナソニック株式会社

単位(mm)　第三角法　JIS−A3