⚠ 注意：商品には寿命があります。詳細はＣＬＸ２０２１ＢＡをご参照ください。

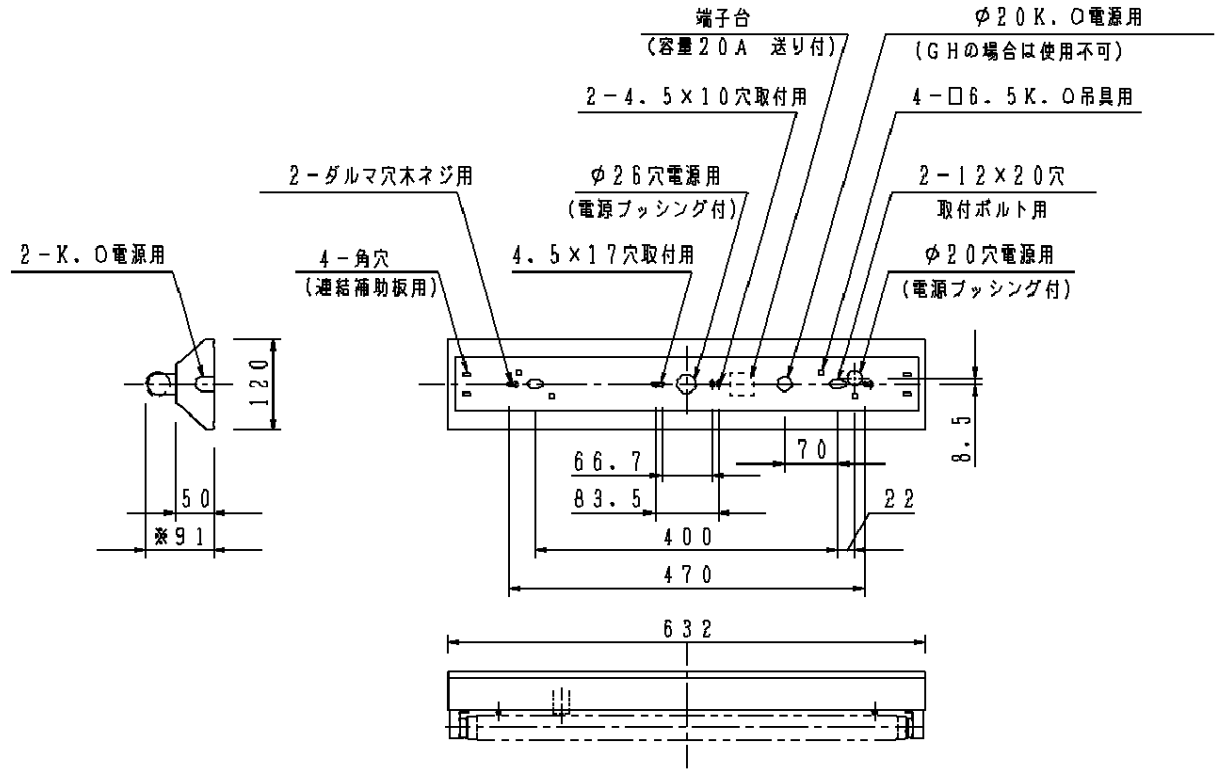

適合品は下記の承認図をご覧ください。

	適合品番
ガ　ー　ド	ＦＫ２１５３４
吊　　具	<パイプ型> ツリグＸＦＰ５００ＷＷ・ツリグＸＦＰ５００ＦＷ ツリグＸＦＰ７５０ＷＷ・ツリグＸＦＰ７５０ＦＷ ツリグＸＦＰ１０１ＷＷ・ツリグＸＦＰ１０１ＦＷ <チェン型> ツリグＸＦＣ５００ＷＷ・ツリグＸＦＣ５００ＦＷ ツリグＸＦＣ１０１ＷＷ・ツリグＸＦＣ１０１ＦＷ
キャノピースイッチ	――――
吊具アダプタ	――――

⚠ 安全に関するご注意

●一般屋内用器具です。
屋外や、水気・湿気のある所では使用しないでください。
絶縁不良による感電の原因となります。

●安定器を内蔵している側のエンドＫ．Ｏは使用しないでください。
電線が過熱し感電・火災の原因となります。
連結される場合の送り配線は必ず天井面を通して行なってください。

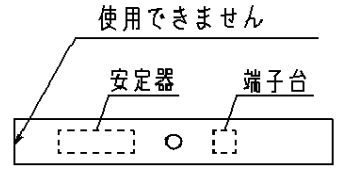

（１）＊印はランプ（φ３２）を含む寸法です

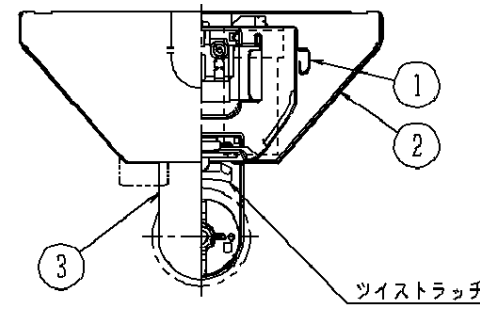

半断面詳細図

＊この器具は環境配慮型照明器具です。
器具内電線にはエコ電線、本体などの構造部品はクロムフリー鋼板を採用しています。また給電部品ユニットの交換による長寿命化に配慮しています。

ホワイト　マンセル　２．９ＧＹ９．６／０．２

適合ランプ	蛍光ランプ	5				品番
Ｗ・数	２０×１	4	安　定　器			ＦＡ２１０３８Ｆ
器具質量	１．２ｋｇ	3	ソ　ケ　ッ　ト	ＰＢＴ	ＮＺ０１４７	
特記事項		2	反　射　板	鋼板（ｔ０．３５）	高反射白色粉体塗装	道　宮
		1	本　　体	亜鉛鋼板（ｔ０．４）		浦　崎
		部番	部　品　名	材質・素材厚	備　　考	パナソニック電工株式会社

F90

単位：ｍｍ　第三角法（ＪＩＳ Ａ-４）

ＦＡ２１０３８Ｆ－Ｋ９