※施工上の注意とご使用上の注意は、カタログ又は取扱説明書をお読みください

TOSHIBA (2009.09. 003) 2010.10. 003

部番	部品名	個数	材質	摘要
1	カバー	1	SPC(鋼板) t0.8	メラミン焼付塗装(オフホワイト)
2	取付け金具	1	SGC(溶融亜鉛めっき鋼板) t1.0	−
3	取付けねじ	4	BsBM(黄銅)	M4X12 メラミン焼付塗装(オフホワイト)

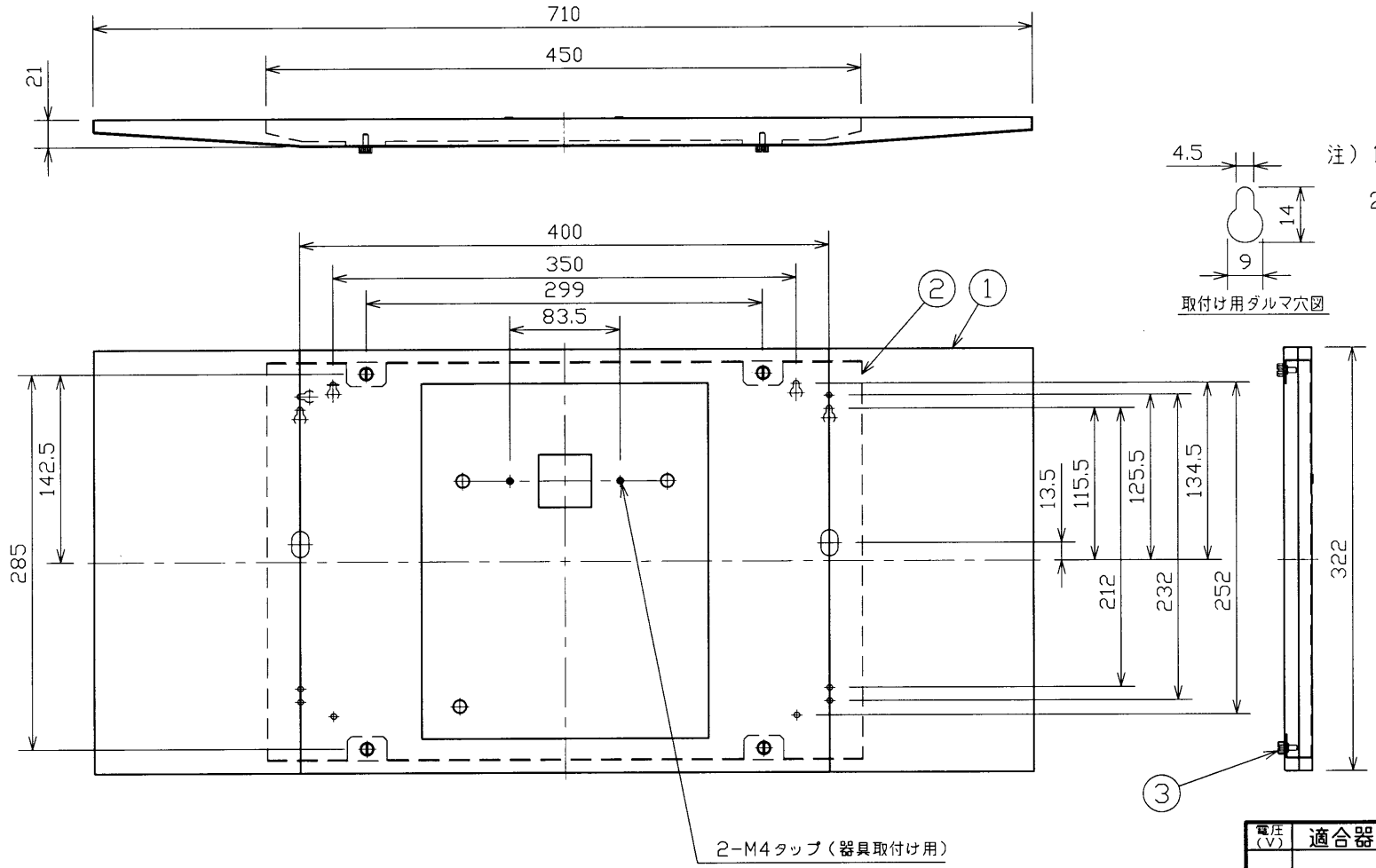

取付け用ダルマ穴図

注)1、器具を取り付ける際は、下記寸法以上の余裕を設けてください。
2、取付けボックスをご使用されている場合は、器具表示面の中心が3:1誘導灯より10mm〜20mm下がります。

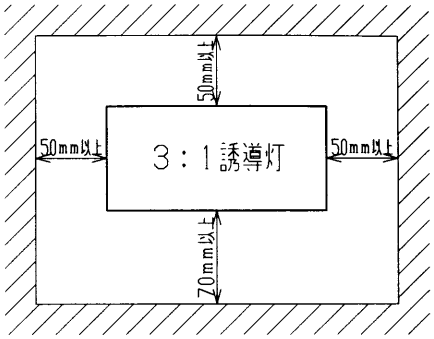

E-CORE™
[イー・コア]
LED誘導灯

2−M4タップ(器具取付け用)

リニュアール対象機種	
FBK-2197	FBK-2170
FBK-2180C	FBK-2179
FBK-2180N	FBK-2179C

電圧(V)	適合器具	質量(kg)	形名	FBA-2110
−	FBK-20671N-LS17 FBK-40671N-LS17	2.5	品名	東芝誘導灯用リニューアルプレート
承認	担当		図番	AA2009-01763-03
松野	冨山			
単位 mm	第三角法			東芝ライテック株式会社