■仕　様

定格	1φ 100V			
機能	排気			
周波数（Hz）	50		60	
速調	強	弱（常時）	強	弱（常時）
消費電力（W）	7.8	2.3	9	2.7
電流（A）	0.082	0.043	0.092	0.051
風量（m^3/h）	85	30	85	30
※1 有効換気量（m^3/h）	76	27	77	27
※2 有効換気量（m^3/h）	72	26	72	26
騒音（dB）	27	16	27	16
質量（kg）	1.4			
埋込寸法	□177mm			
適用パイプ（呼び径）	φ100mm			
電動機形式	2極開放形コンデンサー誘導電動機			
定格時間	連続			
絶縁階級	E種			
捲線温度上昇	75K以下			
基準周囲温度	−10～40℃			
絶縁抵抗	1MΩ以上（d.c.500V）			
絶縁耐力	a.c.1000V 1分間			

（注）測定数値は静圧0Pa（mmH_2O）におけるものです。（※は除く）
測定は日本工業規格（JIS C9603）の方法によるものです。

■静圧－風量特性曲線・騒音特性

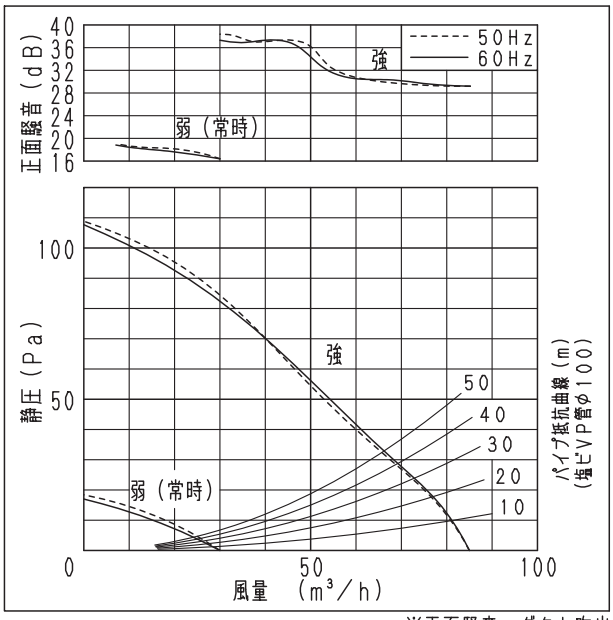

■吊り金具位置

吊り金具品名（別売品）	FY-KB061

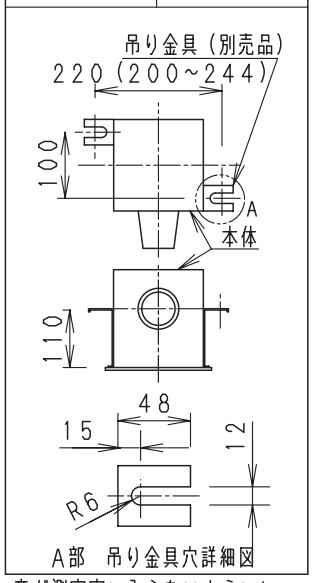

※1：有効換気量は直管相当長20mの場合
※2：有効換気量は直管相当長30mの場合

※正面騒音：ダクト吹出し音が測定室に入らないようにし
ルーバー正面、下方1m地点での値（Aレンジ）

単位：mm

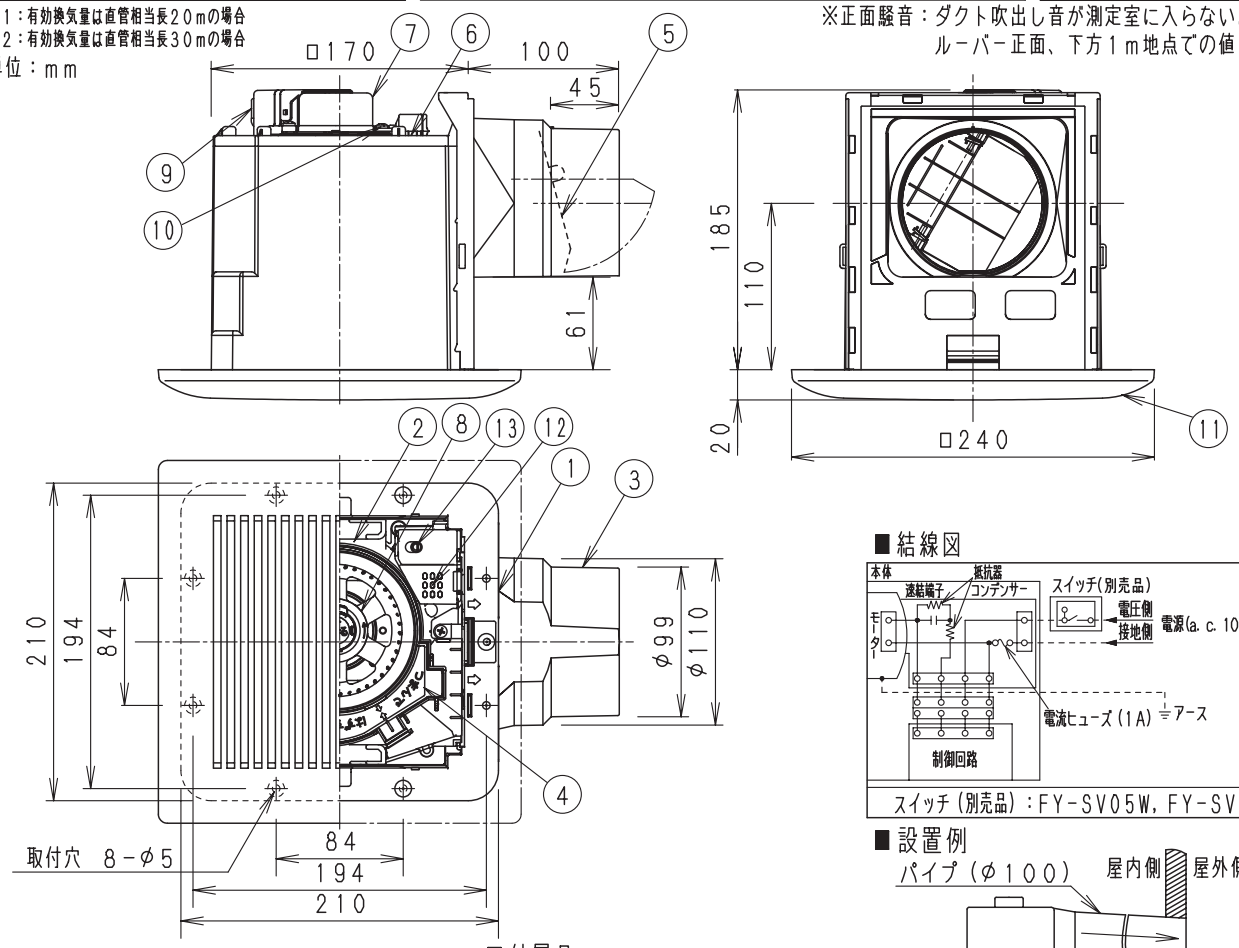

■結線図

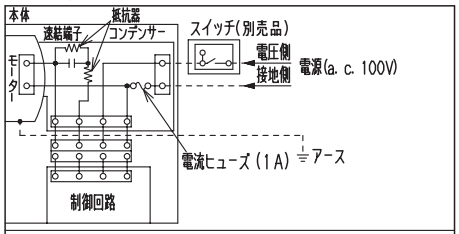

スイッチ（別売品）：FY-SV05W，FY-SV05WC

■設置例

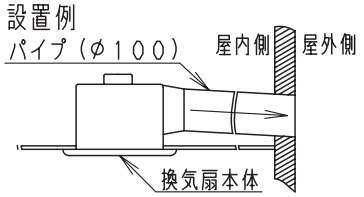

注）ダクトは必ず屋外側に勾配をもうけてください。
ルーバー開口面積：162cm^2

番号	品名	材質	数量	備考
1	フレーム	PP樹脂	1	黒色
2	ケーシング	PP樹脂	1	黒色
3	アダプター	PP樹脂	1	黒色
4	オリフィス	PP樹脂	1	灰色
5	シャッター	PE+PP樹脂	1	風圧式高気密形
6	天板	ZAM鋼板	1	
7	モーター		1	
8	羽根	PP樹脂	1	
9	速結端子	PBT樹脂	1	本体外部電源接続
10	アース端子		1	
11	ルーバー	PP樹脂	1	マンセル値3.2Y8.9/0.6
12	湿度センサー		1	
13	湿度設定ツマミ		1	設定範囲　約30～80%RH

■付属品

付属品名	数量	備考
取扱説明書	1	
工事説明書	1	
タッピンねじ	5	本体固定用

用途	洗面所	居間

名称			品番	
天井埋込形換気扇	（ルーバーセットタイプ・樹脂製〔本体〕・低騒音）（湿度センサー・常時換気・風圧式高気密シャッター）		FY-17CHH7V	
作成年月日	'08. 2. 5	尺度	図面整理番号 DL-112	改訂NO. 1
改訂年月日	'08. 10. 1	Free		

パナソニック エコシステムズ株式会社

サイズA4

■自動運転の動作モード

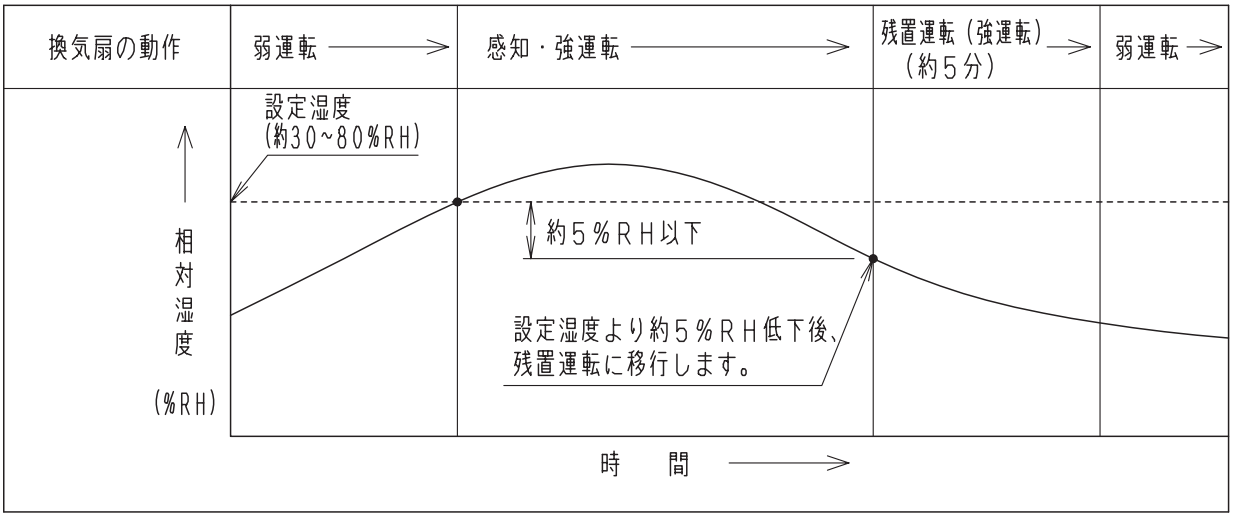

設定誤差（±１０%ＲＨ）

・設定湿度による自動運転
　設定湿度より部屋の湿度が高いとき・・・・・・・・強運転
　設定湿度より部屋の湿度が低いとき・・・・・・・・弱運転
・残置運転終了後、センサーは２分間検知を行ないません。
・湿度設定ツマミの数値は目安ですので、お好みの数値に合わせてお使いください。

名称				品番	
天井埋込形換気扇	（ルーバーセットタイプ・樹脂製〔本体〕・低騒音）（湿度センサー・常時換気・風圧式高気密シャッター）			ＦＹ－１７ＣＨＨ７Ｖ	
作成年月日	’08. 2. 5	尺度	図面整理番号	ＤＬ－１１３	改訂NO. 1
改訂年月日	’08. 10. 1	Free			
パナソニック エコシステムズ株式会社					

サイズＡ４