■仕　様

定格	1φ　100V	
機能	排　気	
周波数（Hz）	50	60
消費電力（W）	10.5	12
電　流（A）	0.118	0.128
風量（m³/h）	141	141
騒　音（dB）	25.5	25.5
質　量（kg）	2.9	
埋込寸法	□240mm	
適用パイプ（呼び径）	φ100mm	
電動機形式	4極開放形コンデンサー誘導電動機	
定格時間	連　続	
絶縁階級	E　種	
捲線温度上昇	75K以下	
基準周囲温度	−10〜40℃	
絶縁抵抗	1MΩ以上（d.c.500V）	
絶縁耐力	a.c.1000V　1分間	

（注）測定数値は静圧0Pa（mmH₂O）におけるものです。
測定は日本工業規格（JIS C9603）の方法によるものです。

■静圧－風量特性曲線・騒音特性

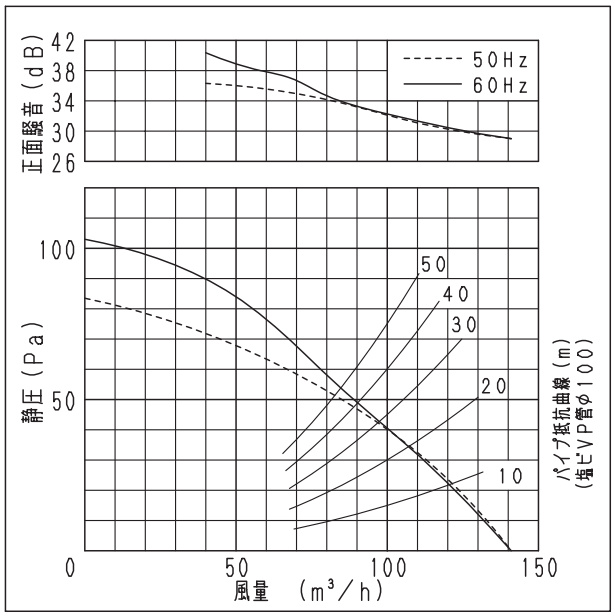

■吊り金具位置

吊り金具品名（別売品）	FY-KB071

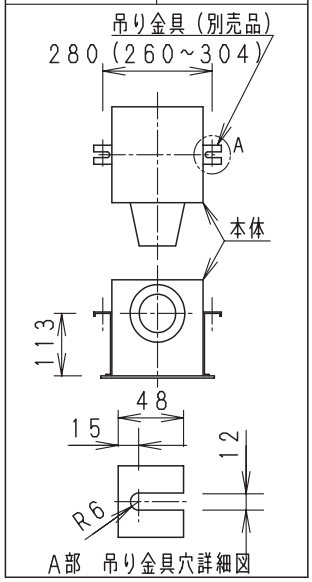

単位：mm

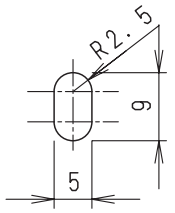

本体取付穴詳細図

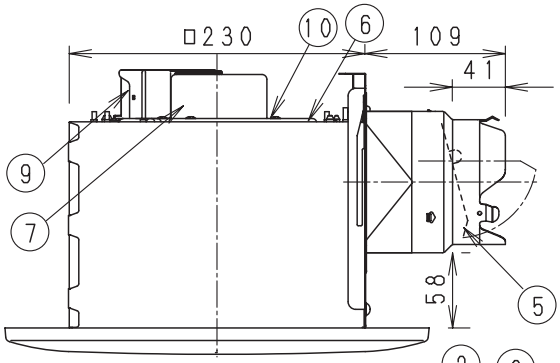

※正面騒音：ダクト吹出し音が測定室に入らないようにし
ルーバー正面、下方1m地点での値（Aレンジ）

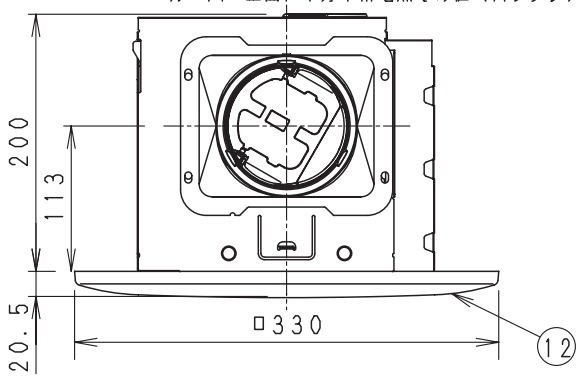

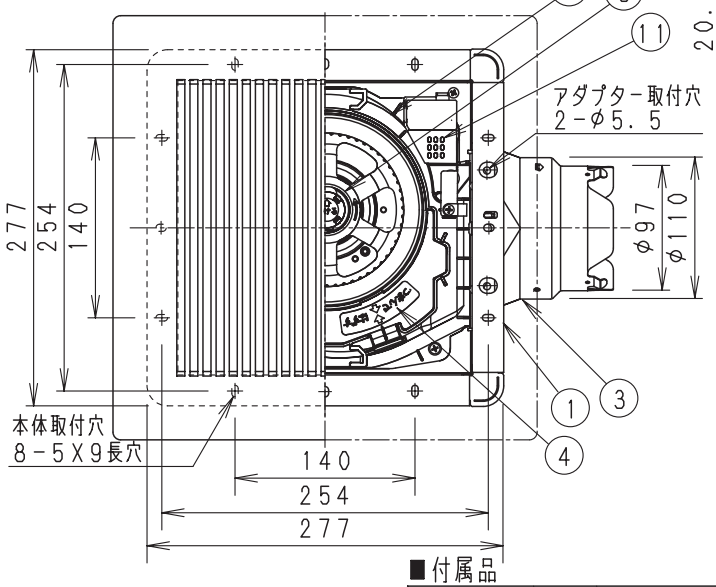

■結線図

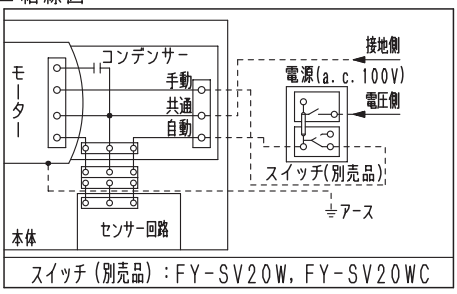

■設置例

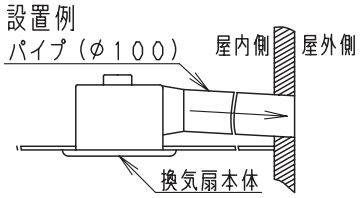

注）ダクトは必ず屋外側に勾配をもうけてください。

番号	品名	材質	数量	備考
1	フレーム	塗装鋼板	1	黒色
2	ケーシング	PP樹脂	1	黒色
3	アダプター	亜鉛鋼板	1	
4	オリフィス	PP樹脂	1	灰色
5	シャッター	耐食アルミ	1	風圧式高気密形
6	天板	亜鉛鋼板	1	
7	モーター		1	
8	羽根	PP樹脂	1	
9	速結端子	PBT樹脂	1	本体外部電源接続
10	アース端子		1	
11	煙センサー		1	
12	ルーバー	PP樹脂	1	マンセル値3.2Y8.9/0.6

■付属品

付属品名	数量	備考
取扱説明書	1	
工事説明書	1	
タッピンねじ	6	本体固定用

用途	居間	事務所 店舗

名称				品番	
天井埋込形換気扇（ルーバー組合せ品番・鋼板製〔本体〕低騒音）（煙センサー・リフォーム用樹脂格子ルーバー〔ホワイト〕PP樹脂）				FY-24BQ7/93	
作成年月日	'08. 2. 13	尺度	図面	DL-094	改訂NO.
改訂年月日	'08. 10. 1	Free	整理番号		1

パナソニック エコシステムズ株式会社

サイズA4

■自動運転の動作モード

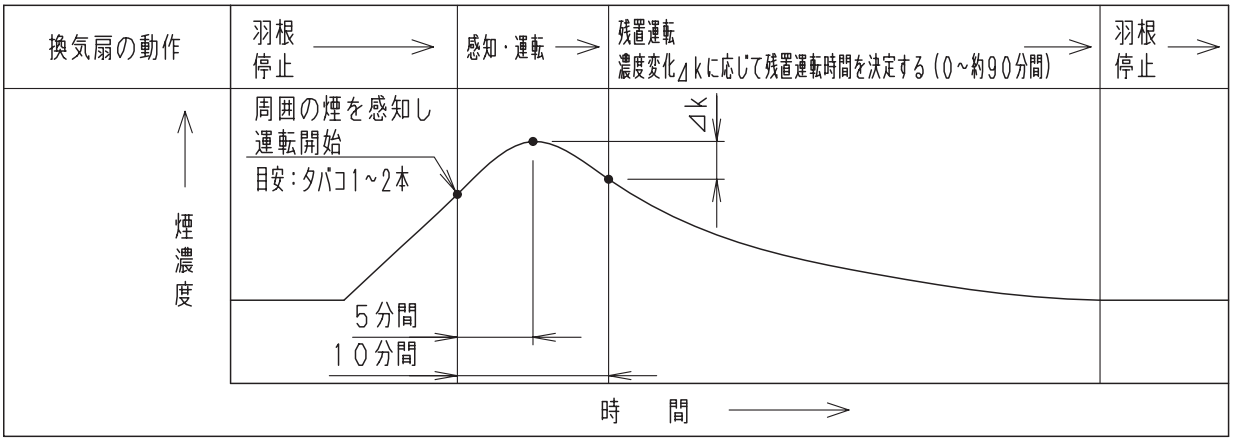

・空気の汚れ感知による自動運転
　室内の空気が汚れたとき・・・・・・・・・・・・・・運転
　室内の空気がきれいなとき・・・・・・・・・・・・・羽根停止
・最初の1時間は強制的に運転し、その後、タバコの煙など空気の汚れを検知して自動的に運転・羽根停止します。
（強制運転中に汚れを検値した時は、羽根の運転時間が1時間以上になる場合があります。）
・室内の空気の汚れを確認するために1時間に1回約5分間運転しますが、汚れの無い場合は自動的に羽根を停止させます。
・残置運転終了後、センサーは2分間検知を行ないません。

名称				品番	
天井埋込形換気扇	（ルーバー組合せ品番・鋼板製〔本体〕低騒音） （煙センサー・リフォーム用樹脂格子ルーバー〔ホワイト〕PP樹脂）			FY-24BQ7/93	
作成年月日	'08. 2. 13	尺度	図面	DL-095	改訂NO.
改訂年月日	'08. 10. 1	Free	整理番号		1
パナソニック エコシステムズ株式会社					

サイズA4