■仕　様

定格	1φ　100V			
機能	排　気			
周波数（Hz）	50		60	
	強	弱	強	弱
消費電力（W）	27	21	31	22
電流（A）	0.270	0.225	0.315	0.255
風量（m³/h）	350	240	340	230
騒音（dB）	34	26.5	33	26
質量（kg）	5.0			
埋込寸法	□270mm			
適用パイプ（呼び径）	φ150mm			
電動機形式	4極開放形コンデンサー誘導電動機			
定格時間	連続			
絶縁階級	E　種			
巻線温度上昇	75K以下			
基準周囲温度	−10～40℃			
絶縁抵抗	1MΩ以上（d. c. 500V）			
絶縁耐力	a. c. 1000V　1分間			

（注）測定数値は静圧0Pa（mmH₂O）におけるものです。
測定は日本工業規格（JIS C9603）の方法によるものです。

■静圧－風量特性曲線・騒音特性

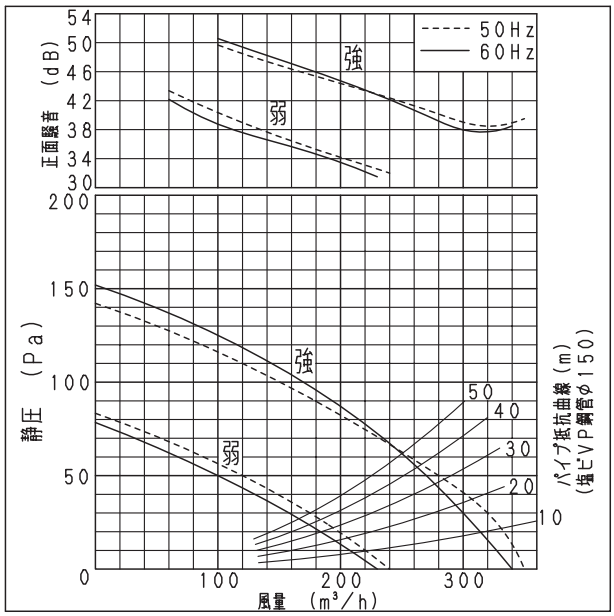

■吊り金具位置

吊り金具品名（別売品）	FY-KB021×2セット

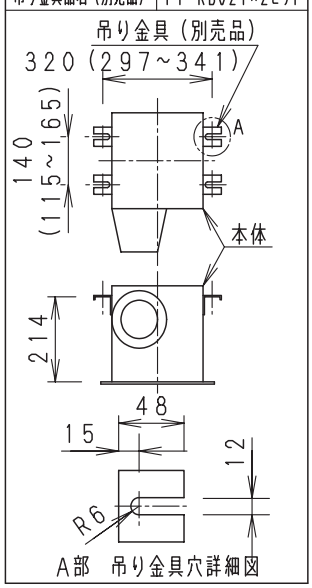

単位：mm

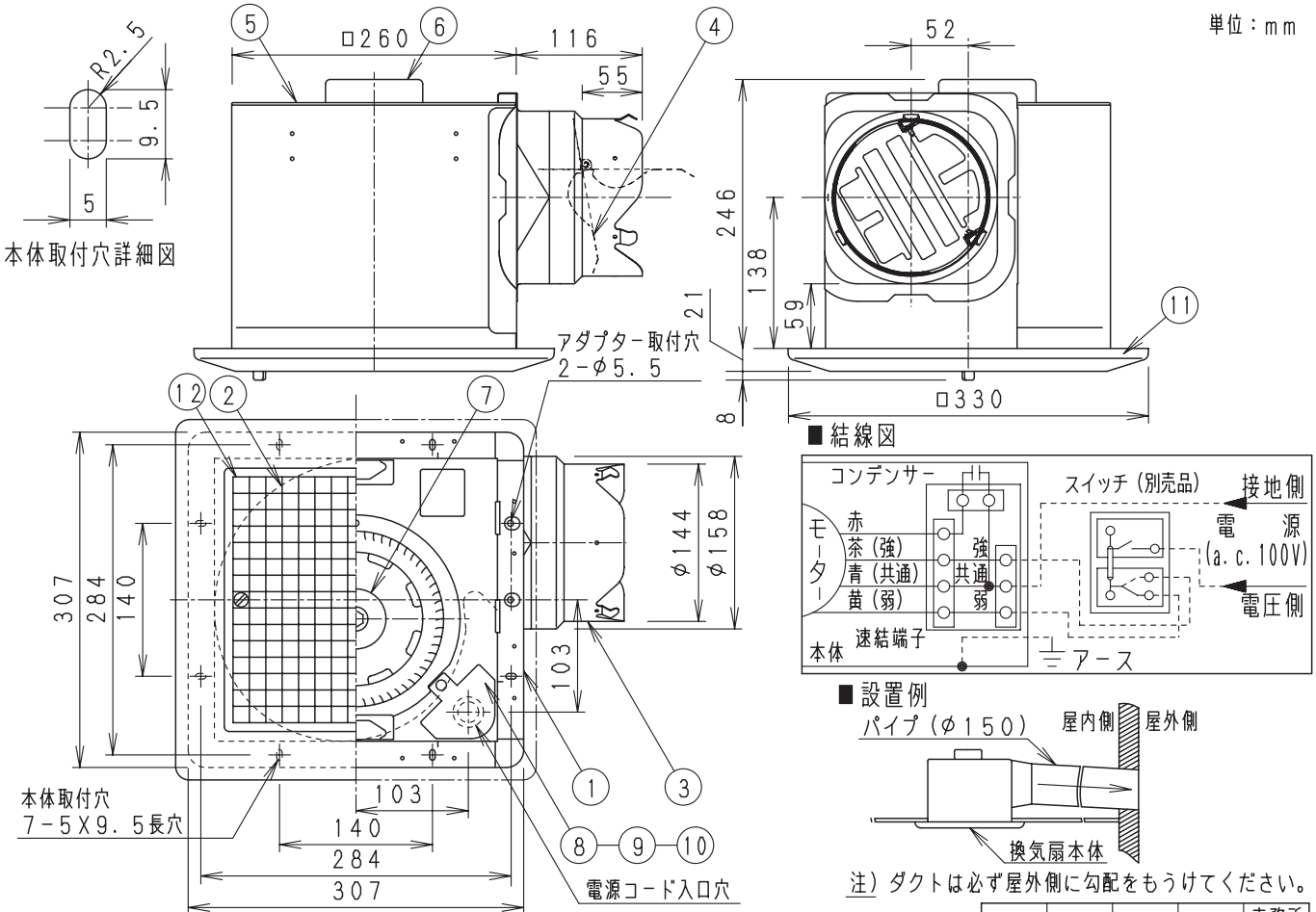

ルーバー開口面積：379cm²

■結線図

■設置例

注）ダクトは必ず屋外側に勾配をもうけてください。

用途	トイレ	洗面所	居間	事務所 店舗

※正面騒音
ダクト吹出し音が測定室に入らないようにし
ルーバー正面、下方1m地点での値（Aレンジ）

番号	品名	材質	数量	備考
1	フレーム	塗装鋼板	1	黒色
2	ケーシング	亜鉛鋼板	1	
3	アダプター	亜鉛鋼板	1	
4	シャッター	耐食アルミ	1	風圧式高気密形
5	天板	亜鉛鋼板	1	
6	モーター		1	
7	羽根	亜鉛鋼板	1	
8	配線板	亜鉛鋼板	1	
9	速結端子		1	本体内部電源接続
10	アース端子		1	
11	ルーバー	PP樹脂	1	マンセル値3.2Y8.9/0.6
12	フィルター	ABS樹脂	1	

■付属品

付属品名	数量
本体固定用タッピンねじ	6
取扱説明書	1
工事説明書	1

（ルーバーがABS樹脂製のため、油煙の発生する場所では使用しないでください。）

名称				品番	
天井埋込形換気扇（低騒音・大風量形）				FY−27BK7/47	
作成年月日	'06. 8. 30	尺度	図面整理番号	DC−197	改訂NO. 1
改訂年月日	'08. 10. 1	Free			

パナソニック エコシステムズ株式会社

サイズA4