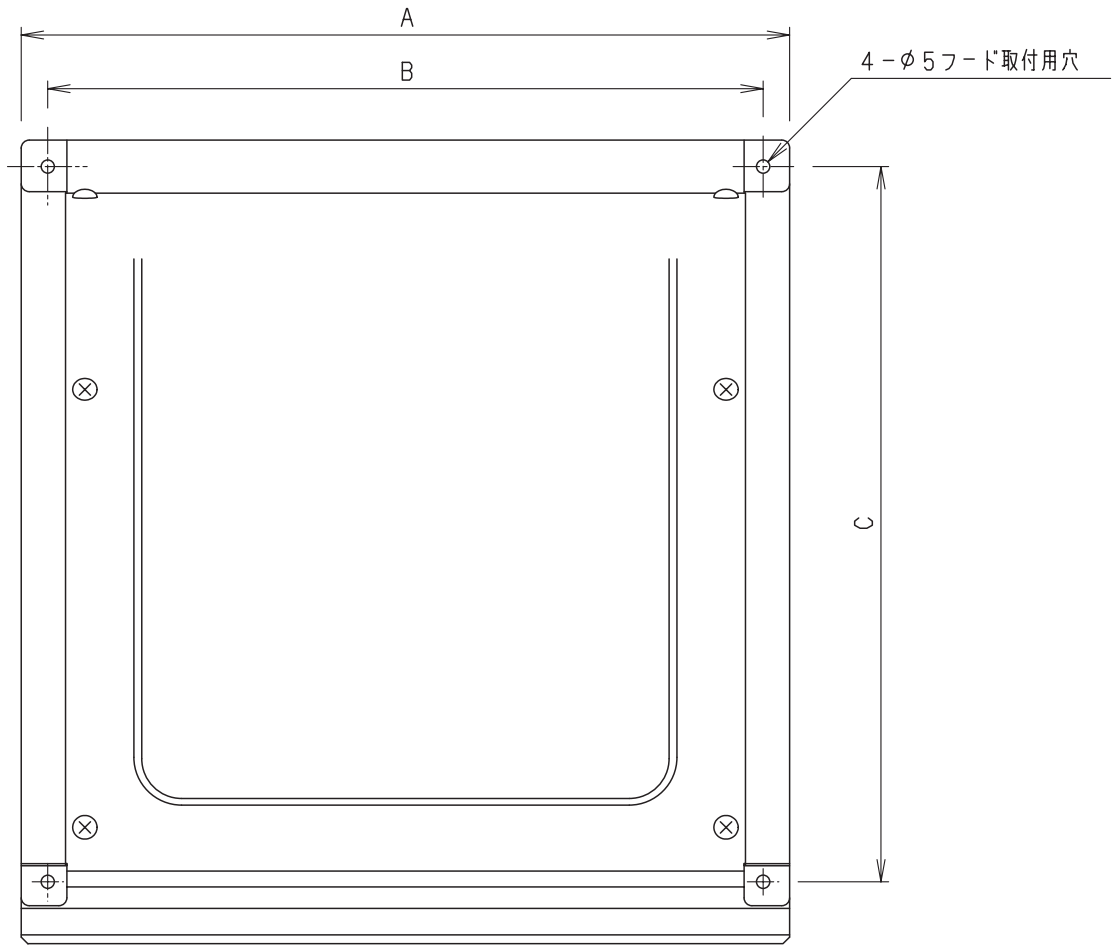

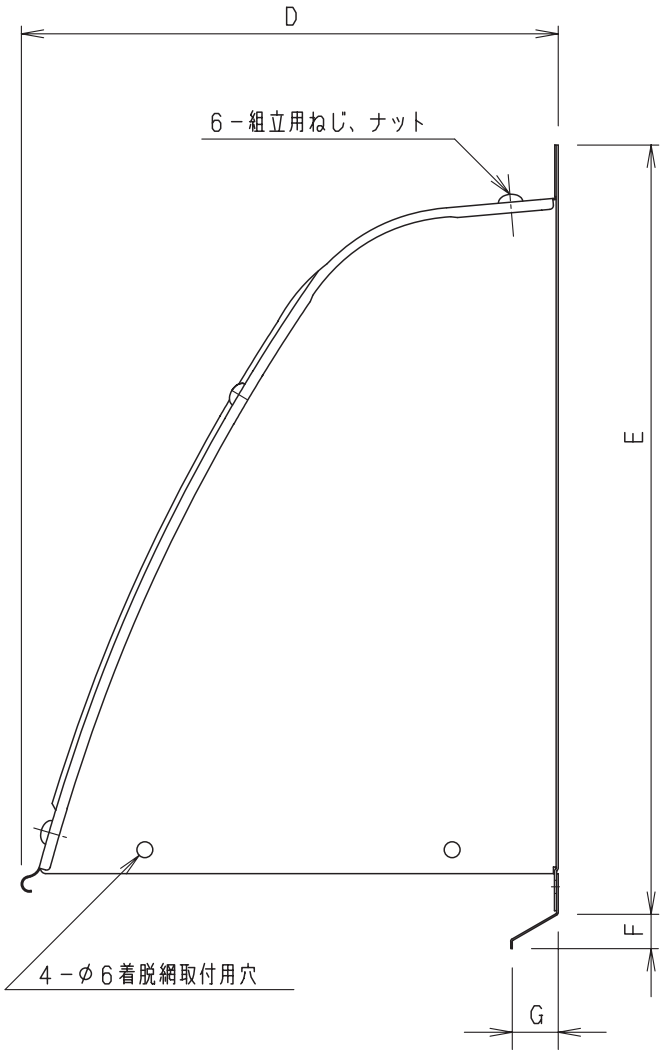

品　番	A	B	C	D	E	F	G
FY－HDX20	290	270	270	202	290	13	17
FY－HDX25	340	320	320	254	340		
FY－HDX30	390	370	370	296	390		

- 材質：ステンレス（SUS304）
  天板　t＝0．5、側板　t＝0．8
- 現地組立式

名　称				品　番	
換気扇用屋外フード（ステンレス製）				FY－HDX20・25・30	
作成年月日	'92．6．30	尺　度	図　面	AZ－050	改訂NO.
改訂年月日	'08．10．1	Free	整理番号		4
パナソニック エコシステムズ株式会社					

サイズA4