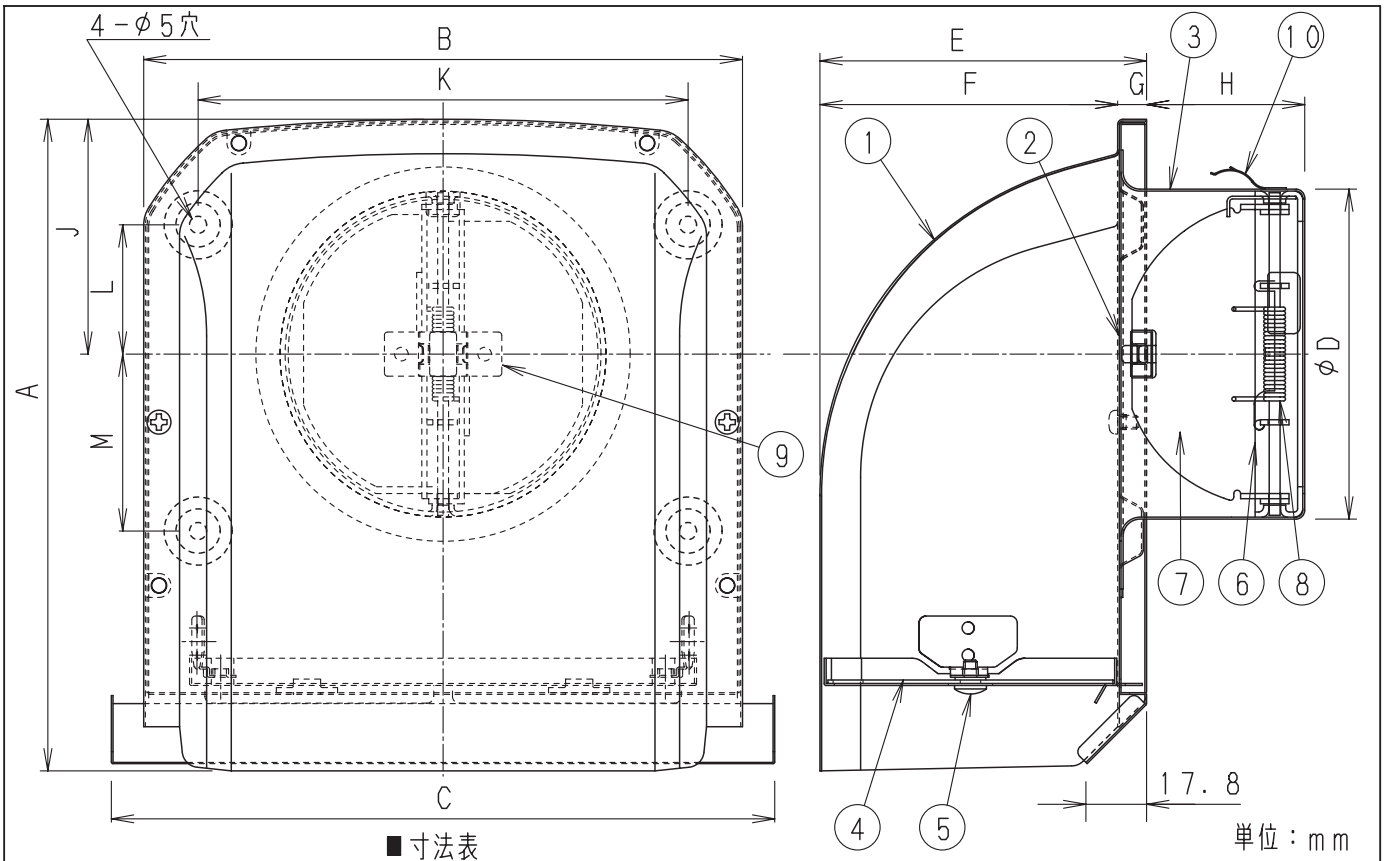

単位：mm

■寸法表

品　番	A	B	C	D	E	F	G	H	J	K	L	M
FY-MGXA043	191.5	176	195	97	96	87.5	8.5	47	69	144	38	52
FY-MGXA063	235.5	218	237	147	125	116.5	8.5	52	99.5	164	69	80

■性能表

品　番	適用パイプ（呼び径）	圧損係数（排気／給気）	直管相当長m（排気／給気）	隙間相当開口面積cm²（排気／給気）	質量Kg
FY-MGXA043	φ100	2.4／1.9	13／11	51／57	0.6
FY-MGXA063	φ150	2.6／2.2	22／18	110／119	1.2

■抵抗損失曲線　排気　給気

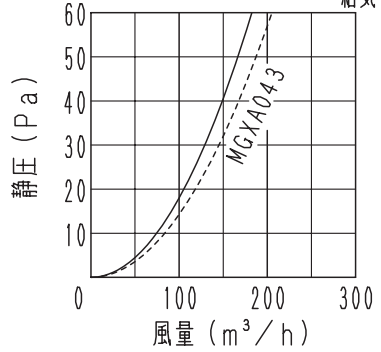

■抵抗損失曲線　排気　給気

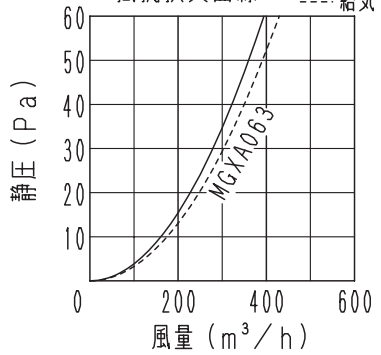

建材試験センター試験成績書番号		温度ヒューズ溶断温度
温度ヒューズ作動試験	漏煙試験	
第01A0196号	第01A0194号	72℃

■部品表

番号	品名	材質	個数	備考
1	フード	ステンレス（SUS304）	1	t0.5
2	ベース	ステンレス（SUS304）	1	t0.5
3	ベントキャップB	ステンレス（SUS304）	1	t0.6
4	防虫網	ステンレス（SUS304）	1	10メッシュ
5	防虫網固定用ネジ	ステンレス	2	
6	ダンパーフレーム	ステンレス	1	t1.5
7	ダンパー	ステンレス	1	t1.5
8	バネ	ステンレス	1～2	φ1.2
9	温度ヒューズ	リン青銅	1	t0.4 作動温度72℃
10	抜け止め用金具	ステンレス	3	t0.4

表面仕上げ：シルバーメタリック色塗装（フード，ベース）
　　：ブラック色塗装（防虫網）

名　称				品　番	
深形パイプフード（ステンレス製）<防虫網・防火ダンパー付>				FY-MGXA043 FY-MGXA063	
作成年月日	'06. 2. 10	尺　度	図　面	DZ-328	改訂NO.
改訂年月日	'08. 10. 1	Free	整理番号		1
パナソニック エコシステムズ株式会社					

サイズA4