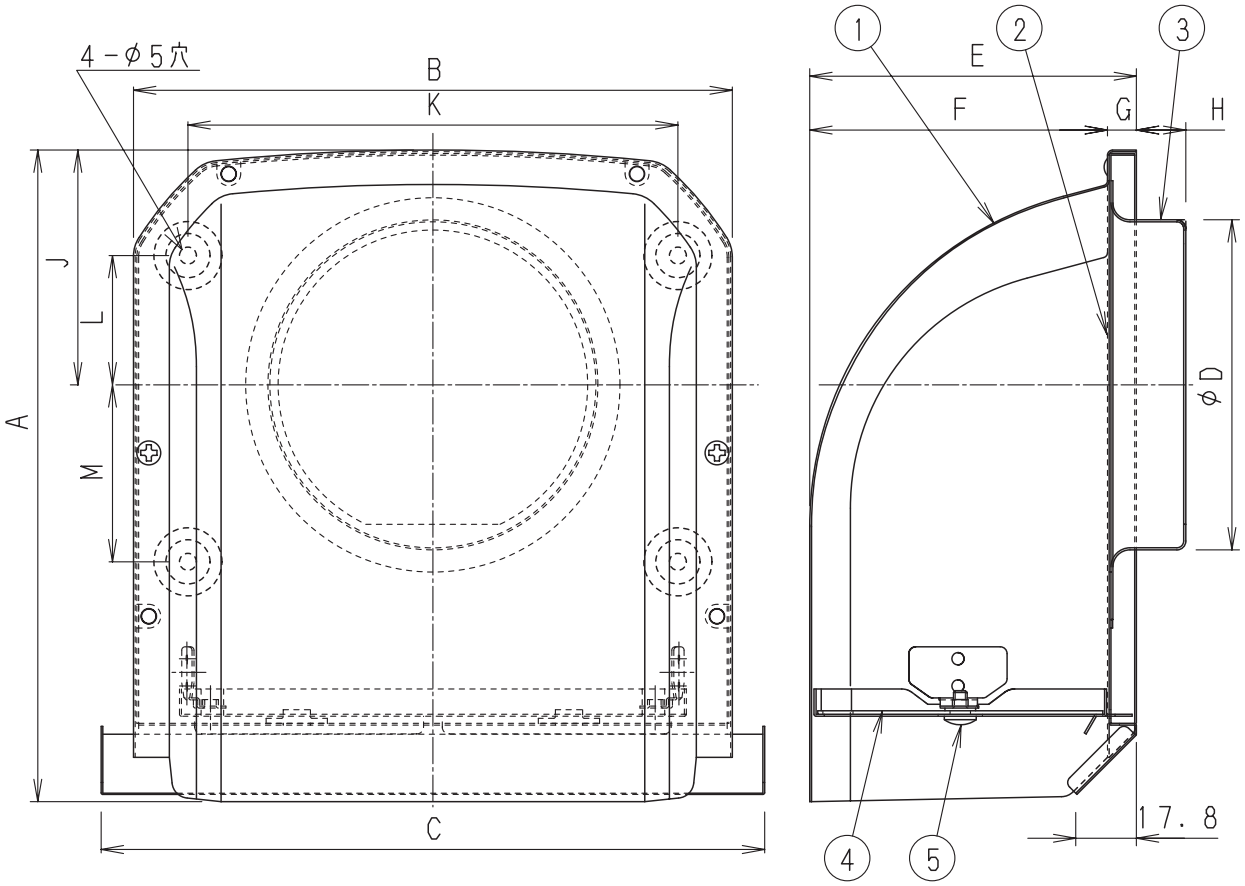

単位：mm

■寸法表

品　番	A	B	C	D	E	F	G	H	J	K	L	M
FY-MKGX043	191.5	176	195	97	96	87.5	8.5	15	69	144	38	52

■性能表

品　番	適用パイプ（呼び径）	圧損係数（排気／給気）	直管相当長m（排気／給気）	隙間相当開口面積cm²（排気／給気）	質量Kg
FY-MKGX043	φ100	1.5／1.5	8／8	64／64	0.5

■部品表

番号	品名	材質	個数	備考
1	フード	ステンレス（SUS304）	1	t0.5
2	ベース	ステンレス（SUS304）	1	t0.5
3	ベントキャップB	ステンレス（SUS304）	1	t0.6
4	防虫網	ステンレス（SUS304）	1	t0.6
5	防虫網固定用ネジ	ステンレス	2	

表面仕上げ：シルバーメタリック色塗装（フード，ベース）
　　：ブラック色塗装（防虫網）

■抵抗損失曲線

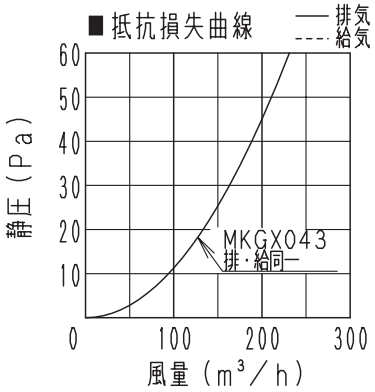

■付属品

バインドタッピンネジ・・・・・4本
（φ4×20mm）
パッキン・・・・・・・・・・・・2本

名　称				品　番	
深形パイプフード（ステンレス製・薄壁用）<防虫網付>				FY-MKGX043	
作成年月日	'06. 1. 6	尺　度	図　面	DZ-335	改訂NO.
改訂年月日	'08. 10. 1	Free	整理番号		1
パナソニック エコシステムズ株式会社					

サイズA4