MITSUBISHI

建設省告示第1830号に定める事項			
電球の種類	ソケットの材質	照明器具内の電線の種類	非常用電源
白熱灯	セラミックス	ケイ素ゴム絶縁電線	電源内蔵型

この器具は環境配慮型照明器具です。
器具の本体などの構造部品はクロムフリー鋼板、
器具内配線は鉛フリー電線を使用しています。

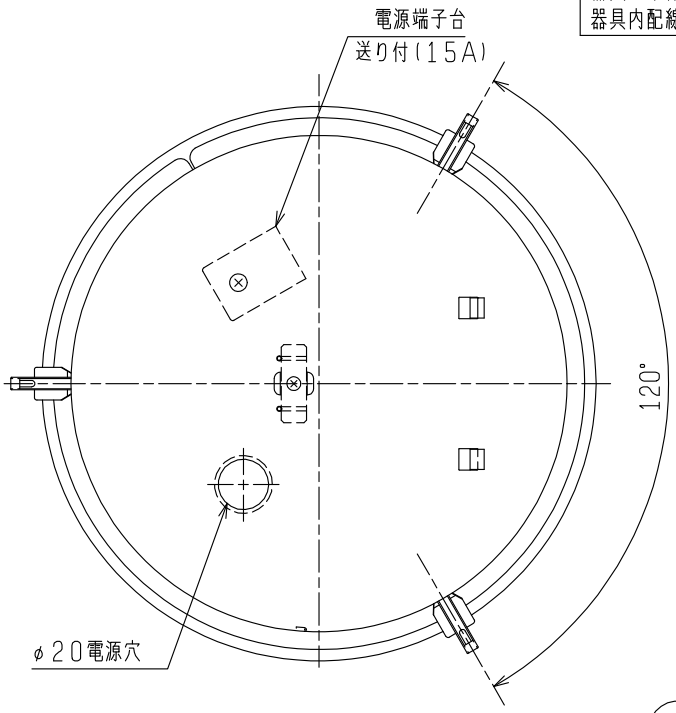

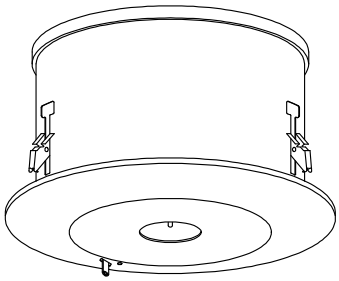

天井切込穴寸法　φ200

CLインジケータ搭載

電池が充電中であることと、
電球のゆるみ、はずれ、フィラメント
断線を検知、表示するインジケータ

光束比76%　ランプJE8.4V30W　光束780lm　保守率 0.79

廊下巾2.0m 照度1lx範囲

器具高さ(m)	2.1	2.4	2.6	3.0	4.0	5.0	6.0	7.0
単体配置A1	5.0	5.5	5.8	6.4	7.4	6.7	5.7	−
直線配置A2	10.7	11.9	12.7	14.1	17.3	19.6	19.8	13.9
四角配置A4	8.1	9.0	9.7	10.9	13.6	16.0	18.0	16.1

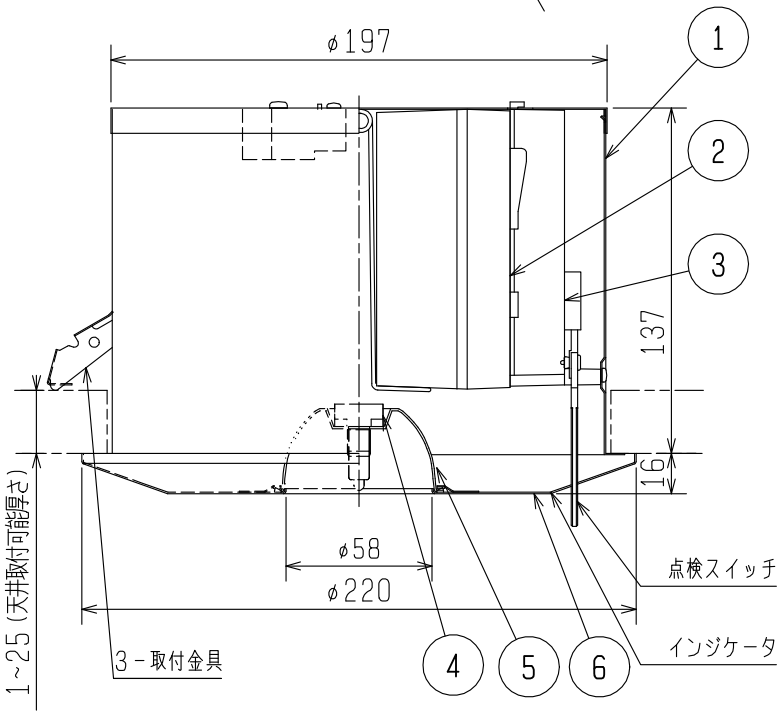

使用に関するお願い

1. 非常時のみ点灯します。通常時は消灯です。
2. 配線の途中には絶対にスイッチを設けないでください。

配線方法　専用電源 AC100V　非常灯

3. 直射日光や、空調機器等の排気口・温風吹出口付近の取付けはお避けください。蓄電池の寿命が低下することがあります。

⚠ 安全に関するご注意

1. 一般屋内用器具です。屋外や水気・湿気のある場所及び腐食性ガスや油煙の発生する場所では使用しないでください。絶縁不良による感電や火災・落下の原因となります。
2. 天井埋込専用器具です。傾斜天井、補強のない天井には取付けないでください。指定外取付けは、火災、落下の原因となります。
3. 断熱材や防音材を器具にかぶせた状態でしようしないでください。電源線は断熱材の上を通してください。

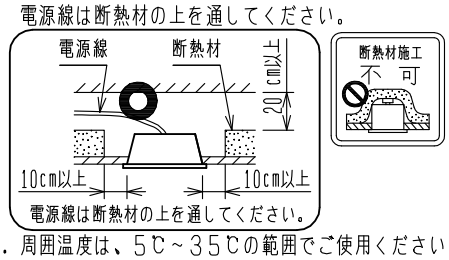

4. 周囲温度は、5℃~35℃の範囲でご使用ください。
5. 定格電源電圧以外では使用しないでください。
6. 必ず適合光源を使用してください。指定外の光源を使用すると火災の原因になります。
7. 点灯中や消灯直後は、高温のため器具及びランプに触れないでください。やけどの原因となります。

(社)日本照明器具工業会 適合 JIL5501

非常時　30Wミニハロゲン電球
非常用照明器具自主評定委員会適合品
非常灯種類　専用内蔵形
非常用照明器具型式評定番号　LALH-04

蓄電池内蔵形　ハロゲン非常灯
低天井用　天井埋込専用形
CLインジケータ付

検認	8				
臼井	7				
	6	枠	鋼鈑　t0.5	1	アイボリーホワイト 10GY8.8/0.2
照査	5	反射板	アルミ　t1.0	1	アルミ蒸着仕上げ
諏訪	4	ランプソケット		1	G4
	3	充電器		1	DU30H1NXK8B100-9
設計・改定	2	バッテリ	8.4V 3000mAh	1	8N30JA(ニカド蓄電池)
大川	1	本体	鋼板　t0.5	1	亜鉛めっき鋼鈑
	部番	部品名	材質・材厚	数	備考

形名	LDB35001
推奨天井高さ	低天井 2.5~4.0m以下
適合ランプ	ミニハロゲン電球 JE8.4V30W
W.数	30W×1
器具質量	約 1.7 kg (包装箱は含みません)
図番	EY14241-F

1006 CA　　単位 mm　第3角法

三菱電機照明株式会社