主要部品材質	構成要素	材　料	色　彩	処　理	備　考
	本体	ABS+PC樹脂	クールホワイト		

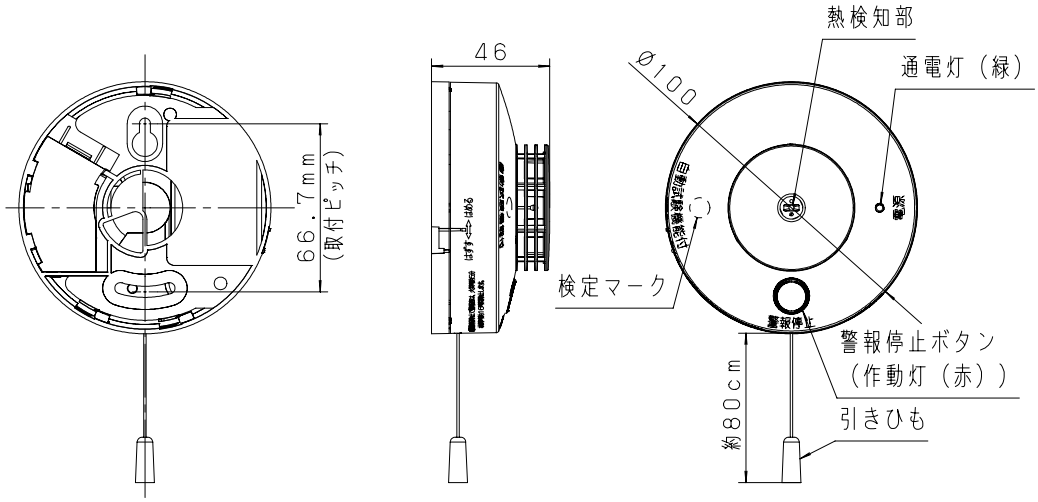

裏面図（取付ベース外した状態）

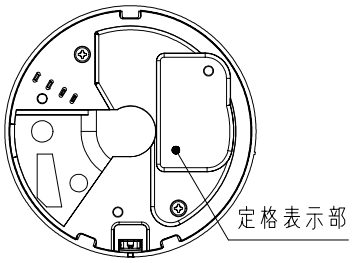

取付ベース（本体を外した状態）

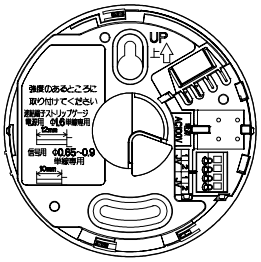

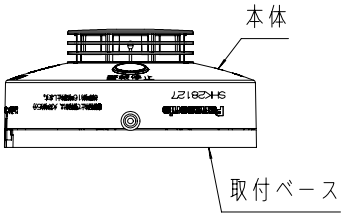

配線図

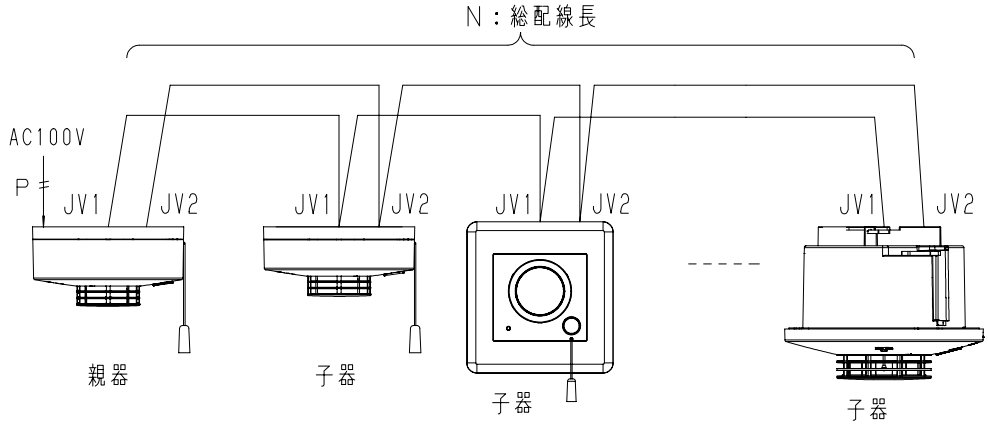

- 接続可能機器：連動型住宅用防災警報器（親器、子器）
  ※露出型・壁埋込型・埋込型は混在して使用可能
- 最大接続個数：親器1台、子器14台
- 連動信号線（JV1、JV2）配線抵抗：10Ω以下（往復）
- 分岐配線も可能です。（ただし信号線を圧着接続して分岐してください）
- 親器は終端に限らず、子器間にも接続できます。

総配線長：N

線径	N
Ø0.65	75m以下
Ø0.90	150m以下

商品仕様書図	品名	ねつ当番定温式露出型（端子式・連動子器）（警報音・音声警報機能付）	品番	SHK28127 (1/2)	記号	ZU
単位：mm　第三角法	作成	2014年　5月　9日	改	1	パナソニック株式会社	

(SKC0410-D01, 22, 120720)

検定式型番	住警第26～46号	種別	定温式住宅用防災警報器

定格

電源	DC20V
定格電流	30mA
使用周囲温度	0℃～+40℃
質量	125g
感知方式	熱式（定温式）（特種65℃相当）
警報音量	87^{+10}_{-3}dB（1m）
警報音周波数	0.3kHz～4.0kHz
取付場所	台所など
設置位置	天井面・壁面

機能

	警報音・音声警報	通電灯（緑）	作動灯（赤）
監視時	－	点灯	消灯
火災警報時	ピュー、ピュー、火事です。火事です。	点滅	点滅
火災警報停止時	－	点滅	消灯
連動警報時	ピュー、ピュー、他の部屋で火事です。	点灯	点滅
連動警報停止時	－	点灯	消灯
自動試験故障警報時	ピッピッピッ、故障です。	点滅	点滅
自動試験故障警報停止時	－	点滅	点滅

その他

取付方法	本体を天井面又は壁面にねじ止め 取付ピッチ　66.7mm
付属品	1. 取付ねじ　2本 2. 取扱説明書、施工説明書 3. お客様ご相談窓口一覧表 4. 設置日シール
警報音停止方法	引きひもを引く、又は警報停止ボタンを押すと、火災警報時は約5分間、故障警報時は、約16時間警報音鳴動は停止し、警報停止状態になります。 時間経過後に警報状態になる条件が残っていれば、再び警報音が鳴動し警報状態になります。
動作機能の確認	<<テスト機能を使って確認する場合>> 警報停止ボタンを押す（約1秒間）、または引きひもを引く（約1秒間） ・作動灯（赤）と通電灯（緑）が交互に点滅すると共に「ピッ、正常です。」が約4秒おきに1分間鳴れば正常です。 ・連動信号線（JV1、JV2）に接続された警報器も上記の動作を行います。 ・1分以内に再度警報停止ボタンを押すか引きひもを引くと鳴動停止します。 ・鳴動停止操作は、連動信号線（JV1、JV2）に接続されたどの警報器でも行えます。 <<火災警報音を鳴らして確認する場合>> 警報停止ボタンを押し続ける（約4秒以上）、または引きひもを引っ張り続ける（約4秒以上） ・作動灯（赤）と通電灯（緑）が交互に点滅すると共に「ピッ、正常です。」が1回鳴ったあと、火災警報音「ピュー、ピュー、火事です。火事です。」が鳴れば正常です。 ・連動信号線（JV1，JV2）に接続された警報器は、作動灯（赤）が点滅すると共に連動警報音「ピュー、ピュー、他の部屋で火事です。」が鳴ります。 通電灯（緑）は点灯のままです。

その他

自動試験機能	熱が正常に検知できなくなった場合、「ピッピッピッ、故障です。」が3回鳴り、その後、約40秒おきに「ピッピッピッ」音が鳴ります。 これを約1時間ごとに繰り返します。 通電灯（緑）と作動灯（赤）は交互に点滅します。
連動機能	接続しているいずれかの警報器が火災警報状態になると、その他の火災警報状態でない警報器は連動警報状態になります。 火災警報状態の警報器がなくなると、連動警報状態だった警報器は連動警報になる前の状態に戻ります。
連動警報停止機能	連動警報状態のときに引きひもを引いた後、又は警報停止ボタンを押した後は、約5分間連動警報停止状態になり発報元以外の連動警報状態の警報器は警報音が停止します。 連動警報停止状態においても、火災を検知することができます。 連動警報停止状態において他の警報器が新たに火災警報状態になれば、再び警報音が鳴動し、連動警報状態になります。
ご注意	・ねつ当番にキズをつけたり、ペンキなどで塗装しないでください。 ・次のような場所には設置しないでください。 1. レンジ、ストーブなどの真上および近く 2. 暖房の吹き出し口や煙突の近く 3. 天井のはりの近く 4. 階段・廊下 5. 倉庫など直射日光により温度上昇のはげしい場所 6. 照明器具の真上および近く 7. 取付場所の温度が0℃を下まわる、あるいは40℃をこえる場所 8. 屋外・屋側 9. 浴室内・水がかかる場所・水滴のつく場所 ・火災などによる損害については責任を負い兼ねますのでご了承ください。 ・この商品は検定品です。定温式住宅用防災警報器として設置できます。 ・この商品は消防法で定められた自動火災報知設備には該当致しませんので、それらの用途には使用できません。 ・その他詳細は施工説明書および取扱説明書に従ってください。 ・設置および維持基準については、政省令で定める基準に従い、市町村条例で定められます。 各市町村によって設置場所が異なる場合がありますので、各市町村が定める火災予防条例を確認してください。

商品仕様書図	品名	ねつ当番定温式露出型（端子式・連動子器）（警報音・音声警報機能付）	品番	SHK28127 (2/2)	記号	FS
単位：mm　第三角法	作成	2014年　5月　9日	改	1	パナソニック株式会社	