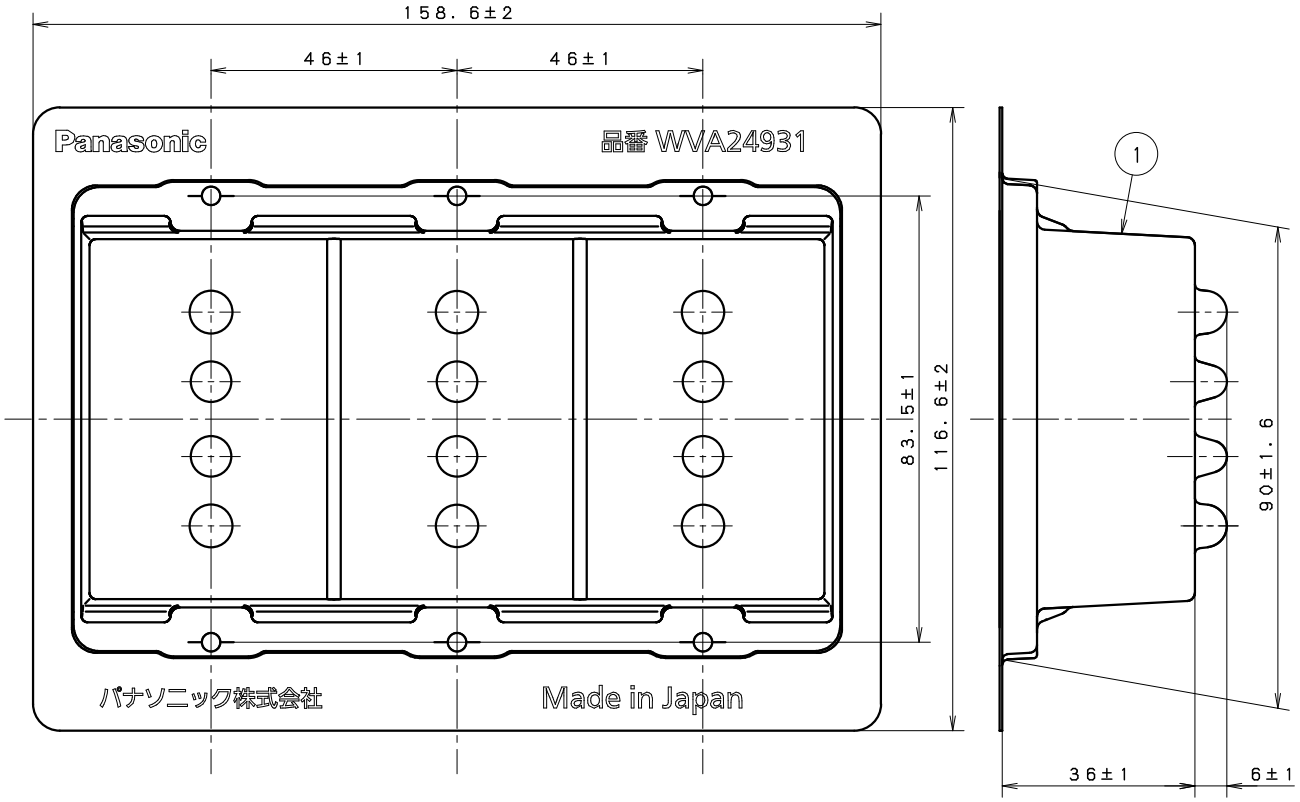

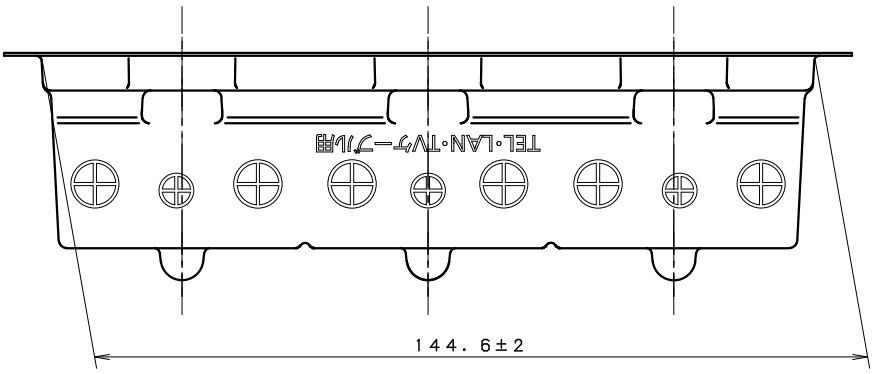

使用場所	屋内
使用温度範囲	−10℃～+40℃
適用器具	アドバンスシリーズ配線器具 （注）器具の奥行きが取付枠より36mmを超えるものは取り付けできません。
適合プレート	アドバンスシリーズ系列

番号	構成要素	材料	色彩	処理
1	カバー	ポリエチレンシート	透明	

商品仕様図

品番	WVA24931	改	
品名	アドバンスシリーズ埋込防気カバー（3連接穴用）		

パナソニック株式会社

（JIS A−4）　単位mm　第三角法　（HKC0410，D01，27，111001）