IS

A011

KI

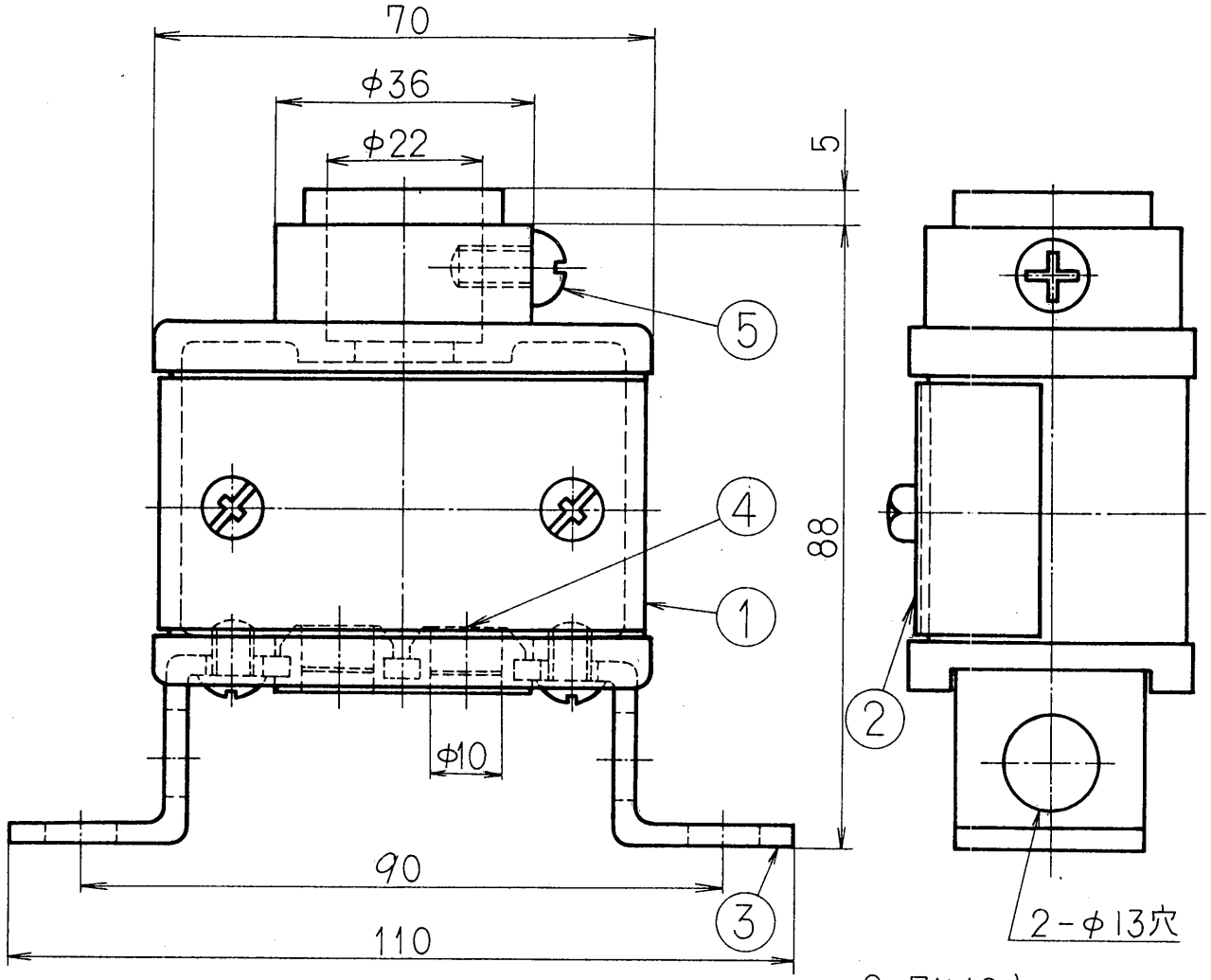

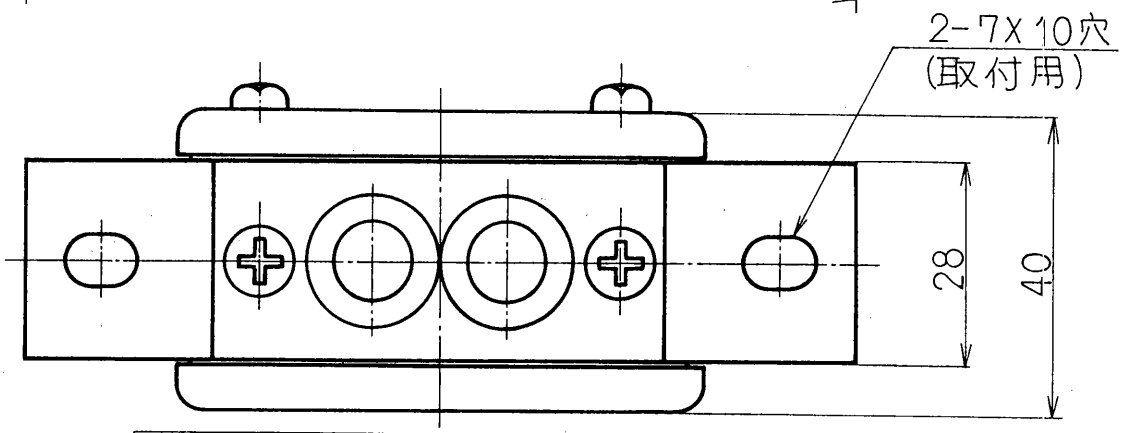

形式	仕上色
FP 2	アイボリー (マンセル2.5Y9/2)
FP2/BR	ブラウン (マンセル5YR2/1.5)

910624

部番	部品名	材質・材厚	数	備考
6				
5	締付ねじ	軟鋼線材	1	M6×12電気亜鉛めっき
4	膜付ブッシュ	天然ゴム	2	
3	取付足	鋼板t3.0	1	電気亜鉛めっき
2	カバー	鋼板	1	電気亜鉛めっき
1	本体	アルミ鋳物	1	メラミン焼付塗装

品名: ハロゲンライト用フィッティング

FP2, FP2/BR

重量: 270g　単位: mm　尺度: 1/1

図番: E 412602C

岩崎電気株式会社

技No.2208